全試合終了

男子シングルス

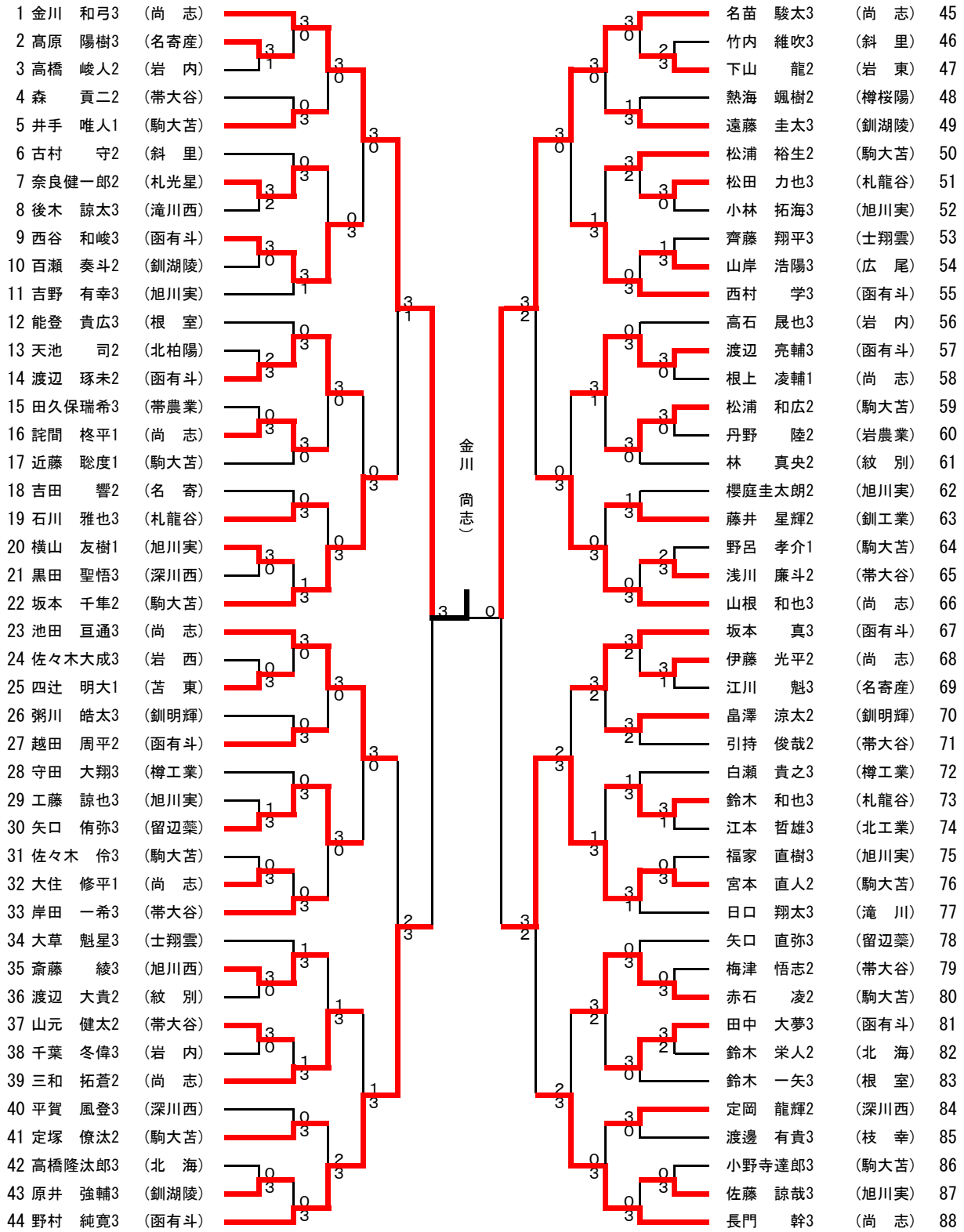

●代表決定戦

22 坂本 千隼2	（駒大苫）	1	－	3	池田 亘通3	（尚 志）	23
66 山根 和也3	（尚 志）	2	－	3	長門 幹3	（尚 志）	88