女子シングルス

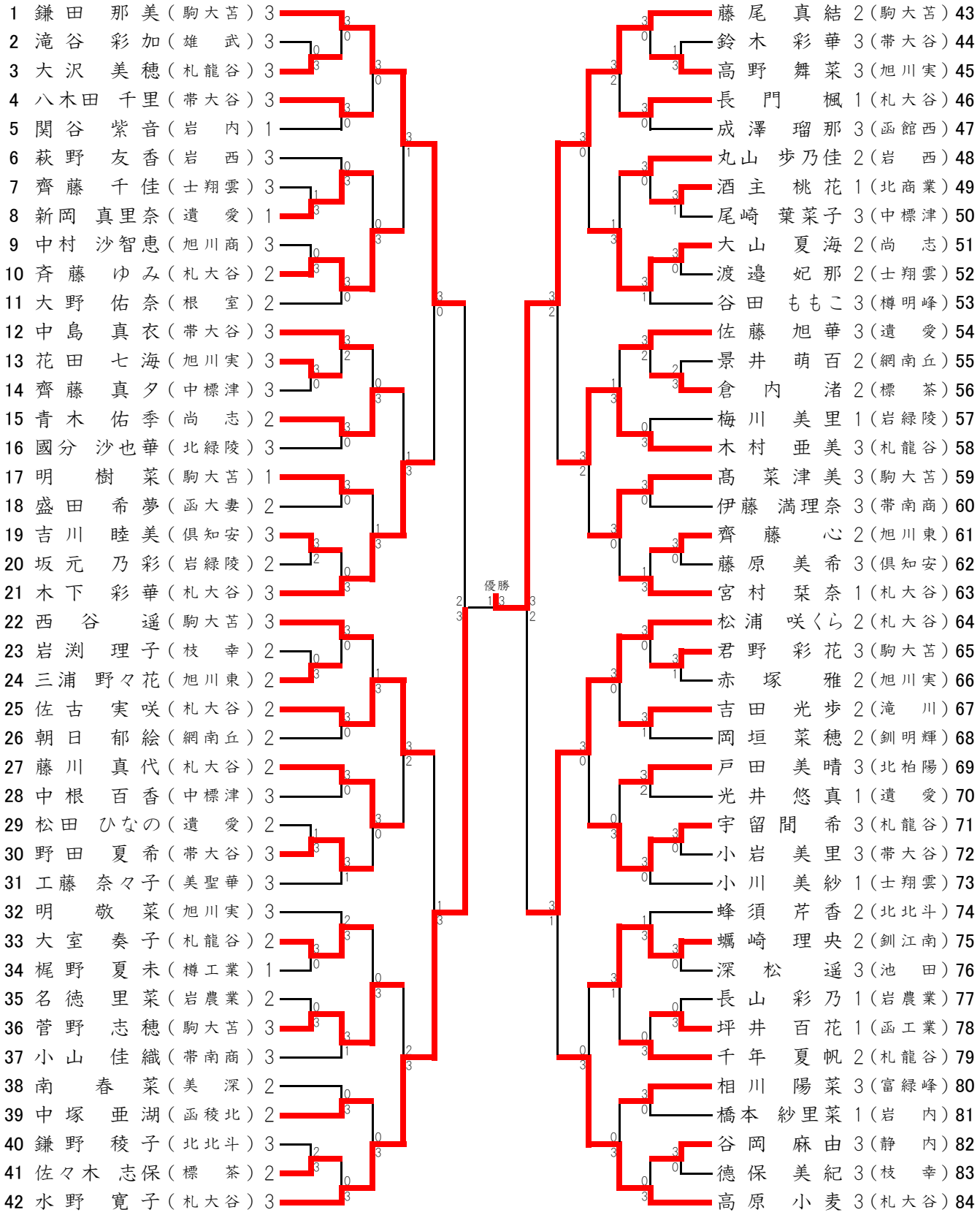
1 鎌田 那美（駒大苫）3
2 滝谷 彩加（雄 武）3
3 大沢 美穂（札龍谷）3
4 八木田 千里（帯大谷）3
5 関谷 紫音（岩 内）1
6 萩野 友香（岩 西）3
7 齊藤 千佳（士翔雲）3
8 新岡 真里奈（遺 愛）1
9 中村 沙智恵（旭川商）3
10 斉藤 ゆみ（札大谷）2
11 大野 佑奈（根 室）2
12 中島 真衣（帯大谷）3
13 花田 七海（旭川実）3
14 齊藤 真夕（中標津）3
15 青木 佑季（尚 志）2
16 國分 沙也華（北緑陵）3
17 明 樹 菜（駒大苫）1
18 盛田 希夢（函大妻）2
19 吉川 睦美（倶知安）3
20 坂元 乃彩（岩緑陵）2
21 木下 彩華（札大谷）3
22 西谷 遥（駒大苫）3
23 岩渕 理子（枝 幸）2
24 三浦 野々花（旭川東）2
25 佐古 実咲（札大谷）2
26 朝日 郁絵（網南丘）2
27 藤川 真代（札大谷）2
28 中根 百香（中標津）3
29 松田 ひなの（遺 愛）2
30 野田 夏希（帯大谷）3
31 工藤 奈々子（美聖華）3
32 明 敬 菜（旭川実）3
33 大室 奏子（札龍谷）2
34 梶野 夏未（樽工業）1
35 名徳 里菜（岩農業）2
36 菅野 志穂（駒大苫）3
37 小山 佳織（帯南商）3
38 南 春 菜（美 深）2
39 中塚 亜湖（函稜北）2
40 鎌野 稜子（北北斗）3
41 佐々木 志保（標 茶）2
42 水野 寛子（札大谷）3
優勝
43 藤尾 真結 2（駒大苫）
44 鈴木 彩華 3（帯大谷）
45 高野 舞菜 3（旭川実）
46 長門 楓 1（札大谷）
47 成澤 瑠那 3（函館西）
48 丸山 歩乃佳 2（岩 西）
49 酒主 桃花 1（北商業）
50 尾崎 葉菜子 3（中標津）
51 大山 夏海 2（尚 志）
52 渡邊 妃那 2（士翔雲）
53 谷田 ももこ 3（樽明峰）
54 佐藤 旭華 3（遺 愛）
55 景井 萌百 2（網南丘）
56 倉内 渚 2（標 茶）
57 梅川 美里 1（岩緑陵）
58 木村 亜美 3（札龍谷）
59 髙 菜津美 3（駒大苫）
60 伊藤 満理奈 3（帯南商）
61 齊藤 心 2（旭川東）
62 藤原 美希 3（倶知安）
63 宮村 栞奈 1（札大谷）
64 松浦 咲くら 2（札大谷）
65 君野 彩花 3（駒大苫）
66 赤塚 雅 2（旭川実）
67 吉田 光歩 2（滝 川）
68 岡垣 菜穂 2（釧明輝）
69 戸田 美晴 3（北柏陽）
70 光井 悠真 1（遺 愛）
71 宇留間 希 3（札龍谷）
72 小岩 美里 3（帯大谷）
73 小川 美紗 1（士翔雲）
74 蜂須 芹香 2（北北斗）
75 蠣崎 理央 2（釧江南）
76 深松 遥 3（池 田）
77 長山 彩乃 1（岩農業）
78 坪井 百花 1（函工業）
79 千年 夏帆 2（札龍谷）
80 相川 陽菜 3（富緑峰）
81 橋本 紗里菜 1（岩 内）
82 谷岡 麻由 3（静 内）
83 徳保 美紀 3（枝 幸）
84 高原 小麦 3（札大谷）