男子 ダブルス

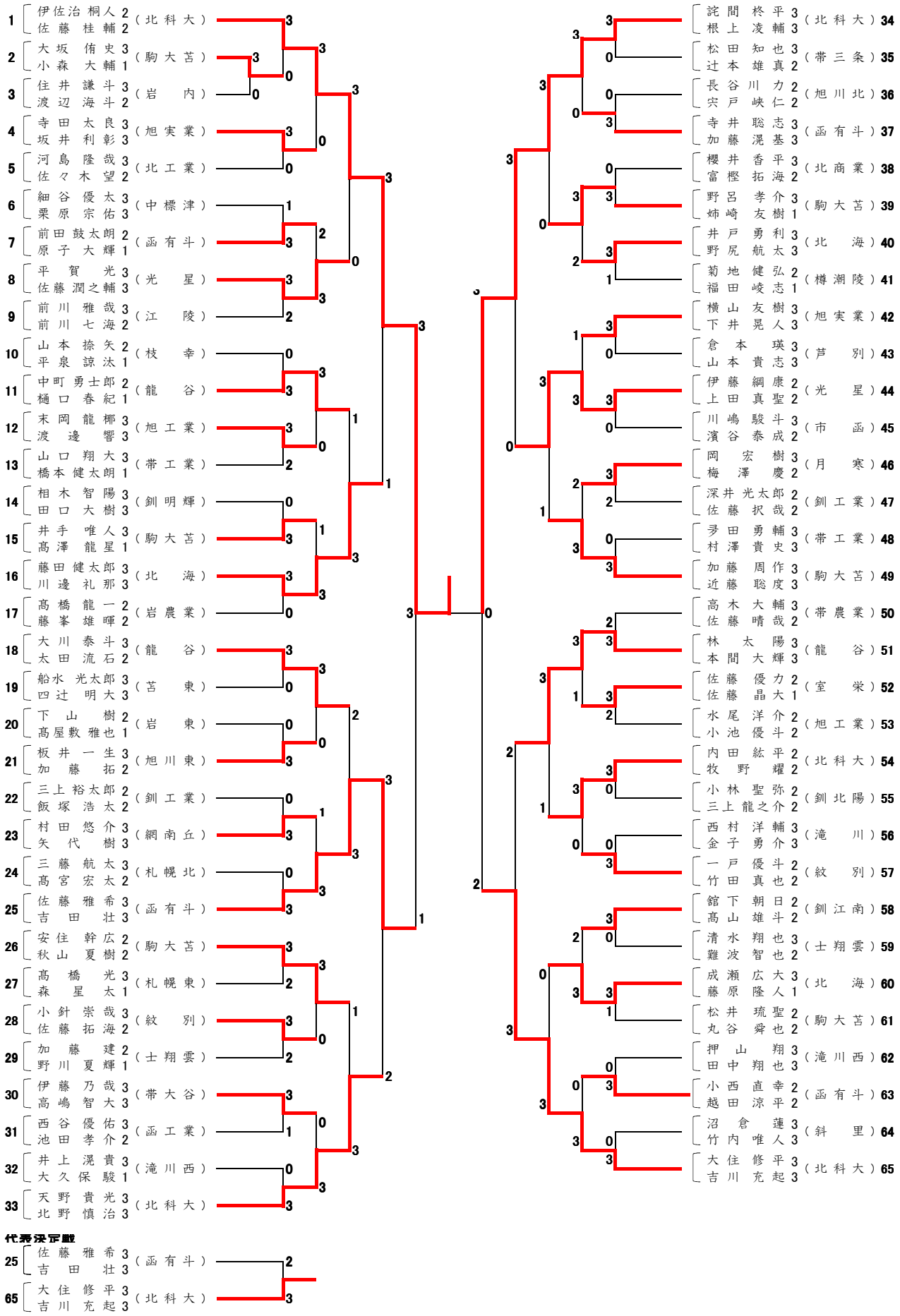
1 伊佐治 桐人 2 佐藤 桂輔 2 （北科大）
2 大坂 侑史 3 小森 大輔 1 （駒大苫）
3 住井 謙斗 3 渡辺 海斗 2 （岩内）
4 寺田 太良 3 坂井 利彰 3 （旭実業）
5 河島 隆哉 3 佐々木 望 2 （北工業）
6 細谷 優太 3 栗原 宗佑 3 （中標津）
7 前田 鼓太朗 2 原子 大輝 1 （函有斗）
8 平賀 光 3 佐藤 潤之輔 3 （光星）
9 前川 雅哉 3 前川 七海 2 （江陵）
10 山本 捺矢 2 平泉 諒汰 1 （枝幸）
11 中町 勇士郎 2 樋口 春紀 1 （龍谷）
12 末岡 龍椰 3 渡邊 響 3 （旭工業）
13 山口 翔大 3 橋本 健太朗 1 （帯工業）
14 相木 智陽 3 田口 大樹 3 （釧明輝）
15 井手 唯人 3 髙澤 龍星 1 （駒大苫）
16 藤田 健太郎 3 川邊 礼那 3 （北海）
17 髙橋 龍一 2 藤峯 雄暉 2 （岩農業）
18 大川 泰斗 3 太田 流石 2 （龍谷）
19 船水 光太郎 3 四辻 明大 3 （苫東）
20 下山 樹 2 髙屋敷 雅也 1 （岩東）
21 板井 一生 3 加藤 拓 2 （旭川東）
22 三上 裕太郎 2 飯塚 浩太 2 （釧工業）
23 村田 悠介 3 矢代 樹 3 （網南丘）
24 三藤 航太 3 髙宮 宏太 2 （札幌北）
25 佐藤 雅希 3 吉田 壮 3 （函有斗）
26 安住 幹広 2 秋山 夏樹 2 （駒大苫）
27 髙橋 光 3 森 星太 1 （札幌東）
28 小針 崇哉 3 佐藤 拓海 2 （紋別）
29 加藤 建 2 野川 夏輝 1 （士翔雲）
30 伊藤 乃哉 3 髙嶋 智大 3 （帯大谷）
31 西谷 優佑 3 池田 孝介 2 （函工業）
32 井上 滉貴 3 大久保 駿 1 （滝川西）
33 天野 貴光 3 北野 慎治 3 （北科大）
代表決定戦
25 佐藤 雅希 3 吉田 壮 3 （函有斗）
65 大住 修平 3 吉川 充起 3 （北科大）
詫間 柊平 3 根上 凌輔 3 （北科大） 34
松田 知也 3 辻本 雄真 2 （帯三条） 35
長谷川 力 2 宍戸 峡仁 2 （旭川北） 36
寺井 聡志 3 加藤 滉基 3 （函有斗） 37
櫻井 香平 3 富樫 拓海 2 （北商業） 38
野呂 孝介 3 姉崎 友樹 1 （駒大苫） 39
井戸 勇利 3 野尻 航太 3 （北海） 40
菊地 健弘 2 福田 崚志 1 （樽潮陵） 41
横山 友樹 3 下井 晃人 3 （旭実業） 42
倉本 瑛 3 山本 貴志 3 （芦別） 43
伊藤 綱康 2 上田 真聖 2 （光星） 44
川嶋 駿斗 3 濱谷 泰成 2 （市函） 45
岡 宏樹 3 梅澤 慶 2 （月寒） 46
深井 光太郎 2 佐藤 択哉 2 （釧工業） 47
夛田 勇輔 3 村澤 貴史 3 （帯工業） 48
加藤 周作 3 近藤 聡度 3 （駒大苫） 49
高木 大輔 3 佐藤 晴哉 2 （帯農業） 50
林 太陽 3 本間 大輝 3 （龍谷） 51
佐藤 優力 2 佐藤 晶大 1 （室栄） 52
水尾 洋介 2 小池 優斗 2 （旭工業） 53
内田 紘平 2 牧野 耀 2 （北科大） 54
小林 聖弥 2 三上 龍之介 2 （釧北陽） 55
西村 洋輔 3 金子 勇介 3 （滝川） 56
一戸 優斗 2 竹田 真也 2 （紋別） 57
舘下 朝日 2 髙山 雄斗 2 （釧江南） 58
清水 翔也 3 難波 智也 2 （士翔雲） 59
成瀬 広大 3 藤原 隆人 1 （北海） 60
松井 琉聖 2 丸谷 舜也 2 （駒大苫） 61
押山 翔 3 田中 翔也 3 （滝川西） 62
小西 直幸 2 越田 涼平 2 （函有斗） 63
沼倉 蓮 3 竹内 唯人 3 （斜里） 64
大住 修平 3 吉川 充起 3 （北科大） 65