男子ダブルス

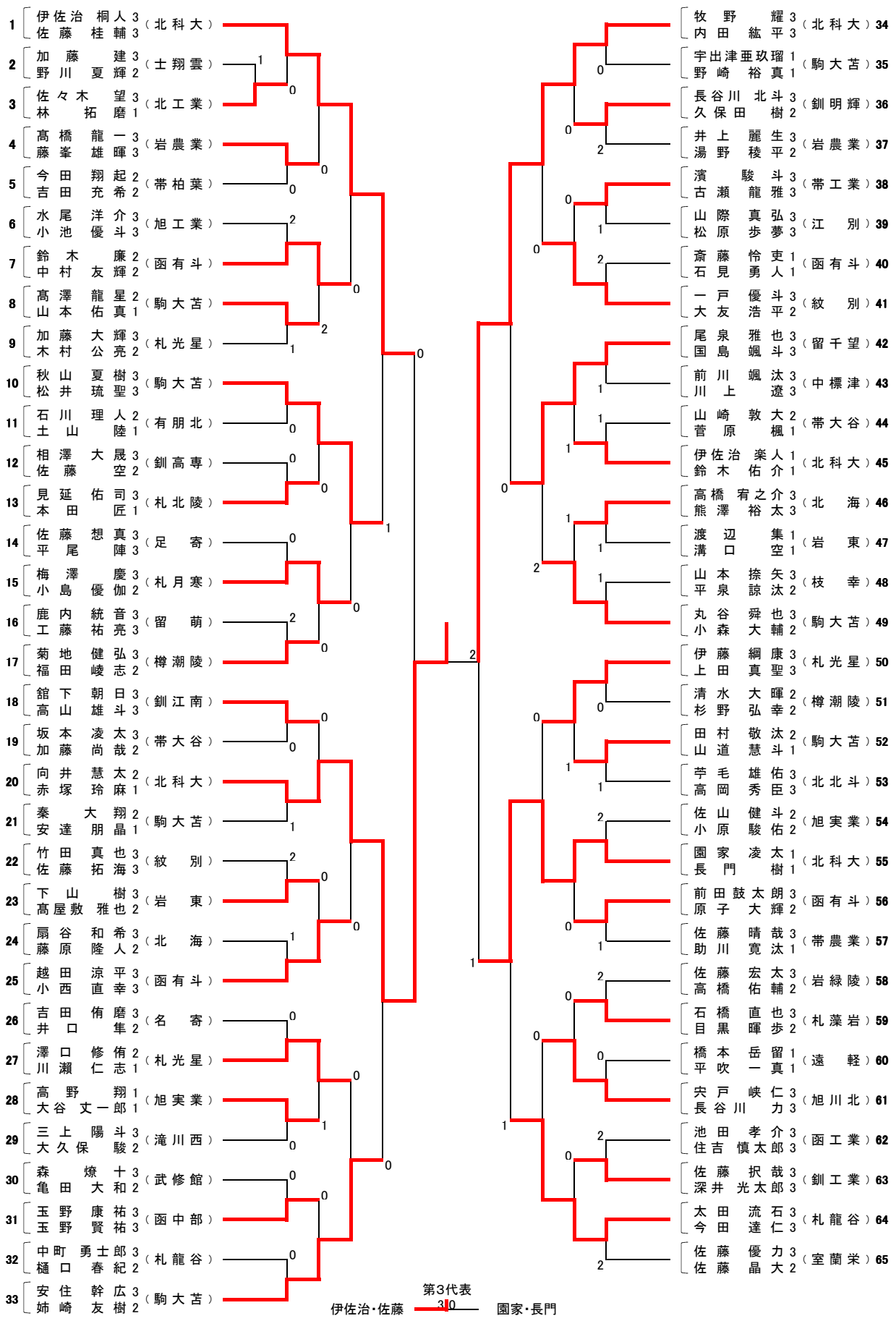
1 伊佐治 桐人 3 佐藤 桂輔 3 （北科大）
2 加藤 建 3 野川 夏輝 2 （士翔雲）
3 佐々木 望 3 林 拓磨 1 （北工業）
4 髙橋 龍一 3 藤峯 雄暉 3 （岩農業）
5 今田 翔起 2 吉田 充希 2 （帯柏葉）
6 水尾 洋介 3 小池 優斗 3 （旭工業）
7 鈴木 廉 2 中村 友輝 2 （函有斗）
8 髙澤 龍星 2 山本 佑真 1 （駒大苫）
9 加藤 大輝 3 木村 公亮 2 （札光星）
10 秋山 夏樹 3 松井 琉聖 3 （駒大苫）
11 石川 理人 2 土山 陸 1 （有朋北）
12 相澤 大晟 3 佐藤 空 2 （釧高専）
13 見延 佑司 3 本田 匠 1 （札北陵）
14 佐藤 想真 3 平尾 陣 3 （足寄）
15 梅澤 慶 3 小島 優伽 2 （札月寒）
16 鹿内 統音 3 工藤 祐亮 3 （留萌）
17 菊地 健弘 3 福田 崚志 2 （樽潮陵）
18 舘下 朝日 3 高山 雄斗 3 （釧江南）
19 坂本 凌太 3 加藤 尚哉 2 （帯大谷）
20 向井 慧太 2 赤塚 玲麻 1 （北科大）
21 秦 大翔 2 安達 朋晶 1 （駒大苫）
22 竹田 真也 3 佐藤 拓海 3 （紋別）
23 下山 樹 3 髙屋敷 雅也 2 （岩東）
24 扇谷 和希 3 藤原 隆人 2 （北海）
25 越田 涼平 3 小西 直幸 3 （函有斗）
26 吉田 侑磨 3 井口 隼 2 （名寄）
27 澤口 修侑 2 川瀬 仁志 1 （札光星）
28 高野 翔 1 大谷 丈一郎 1 （旭実業）
29 三上 陽斗 3 大久保 駿 2 （滝川西）
30 森 燎十 3 亀田 大和 2 （武修館）
31 玉野 康祐 3 玉野 賢祐 3 （函中部）
32 中町 勇士郎 3 樋口 春紀 2 （札龍谷）
33 安住 幹広 3 姉崎 友樹 2 （駒大苫）
34 牧野 耀 3 内田 紘平 3 （北科大）
35 宇出津 亜玖瑠 1 野崎 裕真 1 （駒大苫）
36 長谷川 北斗 3 久保田 樹 2 （釧明輝）
37 井上 麗生 3 湯野 稜平 2 （岩農業）
38 濱 駿斗 3 古瀬 龍雅 3 （帯工業）
39 山際 真弘 3 松原 歩夢 3 （江別）
40 斎藤 怜吏 1 石見 勇人 1 （函有斗）
41 一戸 優斗 3 大友 浩平 2 （紋別）
42 尾泉 雅也 3 国島 颯斗 3 （留千望）
43 前川 颯汰 3 川上 遼 3 （中標津）
44 山崎 敦大 2 菅原 楓 1 （帯大谷）
45 伊佐治 楽人 1 鈴木 佑介 1 （北科大）
46 高橋 宥之介 3 熊澤 裕太 3 （北海）
47 渡辺 集 1 溝口 空 1 （岩東）
48 山本 捺矢 3 平泉 諒汰 2 （枝幸）
49 丸谷 舜也 3 小森 大輔 2 （駒大苫）
50 伊藤 綱康 3 上田 真聖 3 （札光星）
51 清水 大暉 2 杉野 弘幸 2 （樽潮陵）
52 田村 敬汰 2 山道 慧斗 1 （駒大苫）
53 苧毛 雄佑 3 高岡 秀臣 3 （北北斗）
54 佐山 健斗 2 小原 駿佑 2 （旭実業）
55 園家 凌太 1 長門 樹 1 （北科大）
56 前田鼓太 朗 3 原子 大輝 2 （函有斗）
57 佐藤 晴哉 3 助川 寛汰 1 （帯農業）
58 佐藤 宏太 3 高橋 佑輔 2 （岩緑陵）
59 石橋 直也 3 目黒 暉歩 2 （札藻岩）
60 橋本 岳留 1 平吹 一真 1 （遠軽）
61 宍戸 峡仁 3 長谷川 力 3 （旭川北）
62 池田 孝介 3 住吉 慎太郎 3 （函工業）
63 佐藤 択哉 3 深井 光太郎 3 （釧工業）
64 太田 流石 3 今田 達仁 3 （札龍谷）
65 佐藤 優力 3 佐藤 晶大 2 （室蘭栄）
第3代表
伊佐治・佐藤 3 0 園家・長門