男子ダブルス

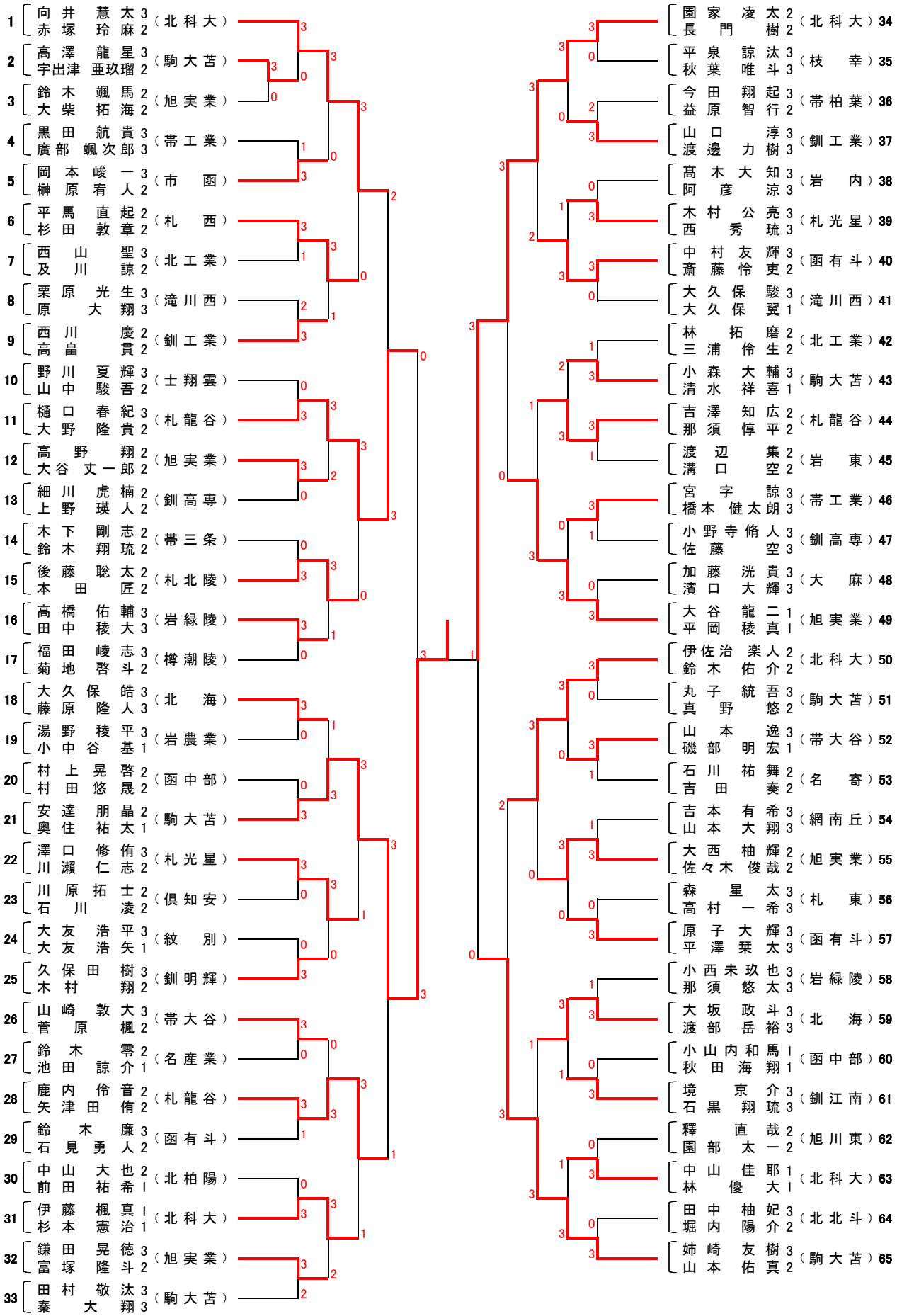
1 向井 慧 太 3 赤塚 玲麻 2 （北科大）
2 高澤 龍星 3 宇出津 亜玖瑠 2 （駒大苫）
3 鈴木 颯馬 2 大柴 拓海 2 （旭実業）
4 黒田 航貴 3 廣部 颯次郎 3 （帯工業）
5 岡本 峻一 3 榊原 宥人 2 （市函）
6 平馬 直起 2 杉田 敦章 2 （札西）
7 西山 聖 3 及川 諒 2 （北工業）
8 栗原 光生 3 原大 翔 3 （滝川西）
9 西川 慶 2 高畠 貫 2 （釧工業）
10 野川 夏輝 3 山中 駿吾 2 （士翔雲）
11 樋口 春紀 3 大野 隆貴 2 （札龍谷）
12 高野 翔 2 大谷 丈一郎 2 （旭実業）
13 細川 虎楠 2 上野 瑛人 2 （釧高専）
14 木下 剛志 2 鈴木 翔琉 2 （帯三条）
15 後藤 聡太 2 本田 匠 2 （札北陵）
16 高橋 佑輔 3 田中 稜大 3 （岩緑陵）
17 福田 崚志 3 菊地 啓斗 2 （樽潮陵）
18 大久保 皓 3 藤原 隆人 3 （北海）
19 湯野 稜平 3 小中谷 基 1 （岩農業）
20 村上 晃啓 2 村田 悠晟 2 （函中部）
21 安達 朋晶 2 奥住 祐太 1 （駒大苫）
22 澤口 修侑 3 川瀬 仁志 2 （札光星）
23 川原 拓士 2 石川 凌 2 （倶知安）
24 大友 浩平 3 大友 浩矢 1 （紋別）
25 久保田 樹 3 木村 翔 2 （釧明輝）
26 山崎 敦大 3 菅原 楓 2 （帯大谷）
27 鈴木 零 2 池田 諒介 1 （名産業）
28 鹿内 伶音 2 矢津田 侑 2 （札龍谷）
29 鈴木 廉 3 石見 勇人 2 （函有斗）
30 中山 大也 2 前田 祐希 1 （北柏陽）
31 伊藤 楓真 1 杉本 憲治 1 （北科大）
32 鎌田 晃徳 3 富塚 隆斗 2 （旭実業）
33 田村 敬汰 3 秦大 翔 3 （駒大苫）
園家 凌太 2 長門 樹 2 （北科大） 34
平泉 諒汰 3 秋葉 唯斗 3 （枝幸） 35
今田 翔起 3 益原 智行 2 （帯柏葉） 36
山口 淳 3 渡邊 力樹 3 （釧工業） 37
髙木 大知 3 阿彦 涼 3 （岩内） 38
木村 公亮 3 西 秀琉 3 （札光星） 39
中村 友輝 3 斎藤 怜吏 2 （函有斗） 40
大久保 駿 3 大久保 翼 1 （滝川西） 41
林 拓磨 2 三浦 伶生 2 （北工業） 42
小森 大輔 3 清水 祥喜 1 （駒大苫） 43
吉澤 知広 2 那須 惇平 2 （札龍谷） 44
渡辺 集 2 溝口 空 2 （岩東） 45
宮字 諒 3 橋本 健太朗 3 （帯工業） 46
小野寺 脩人 3 佐藤 空 3 （釧高専） 47
加藤 洸貴 3 濱口 大輝 3 （大麻） 48
大谷 龍二 1 平岡 稜真 1 （旭実業） 49
伊佐治 楽人 2 鈴木 佑介 2 （北科大） 50
丸子 統吾 3 真野 悠 2 （駒大苫） 51
山本 逸 3 磯部 明宏 1 （帯大谷） 52
石川 祐舞 2 吉田 奏 2 （名寄） 53
吉本 有希 3 山本 大翔 3 （網南丘） 54
大西 柚輝 2 佐々木 俊哉 2 （旭実業） 55
森 星太 3 高村 一希 3 （札東） 56
原子 大輝 3 平澤 栞太 3 （函有斗） 57
小西 未玖也 3 那須 悠太 3 （岩緑陵） 58
大坂 政斗 3 渡部 岳裕 3 （北海） 59
小山内 和馬 1 秋田 海翔 1 （函中部） 60
境 京介 3 石黒 翔琉 3 （釧江南） 61
釋 直哉 2 園部 太一 2 （旭川東） 62
中山 佳耶 1 林 優大 1 （北科大） 63
田中 柚妃 3 堀内 陽介 2 （北北斗） 64
姉崎 友樹 3 山本 佑真 2 （駒大苫） 65