女子ダブルス

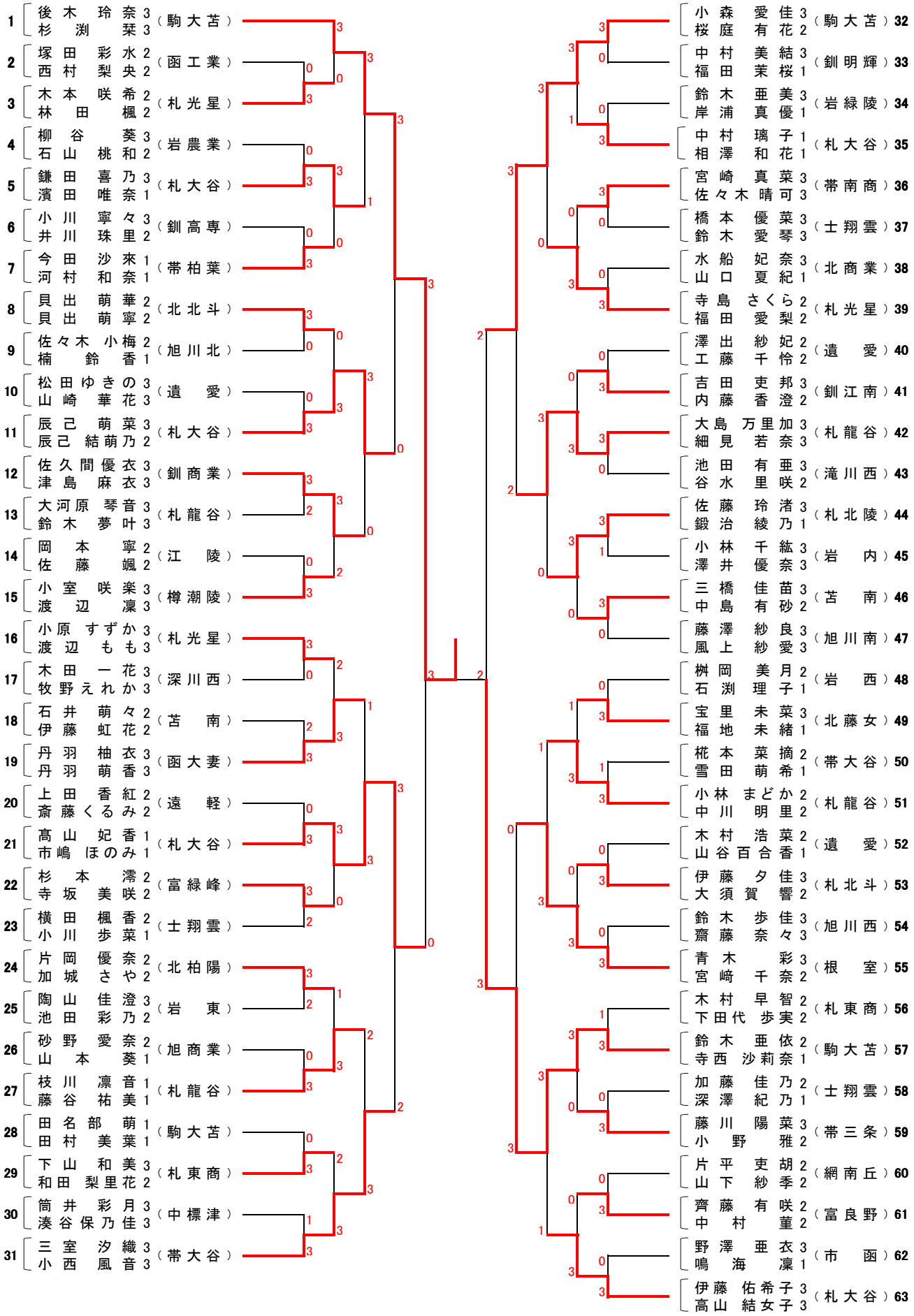
1 後木 玲奈 3 杉渕 栞 3 （駒大苫）
2 塚田 彩水 2 西村 梨央 2 （函工業）
3 木本 咲希 2 林田 楓 2 （札光星）
4 柳谷 葵 3 石山 桃和 2 （岩農業）
5 鎌田 喜乃 3 濱田 唯奈 1 （札大谷）
6 小川 寧々 3 井川 珠里 2 （釧高専）
7 今田 沙來 1 河村 和奈 1 （帯柏葉）
8 貝出 萌華 2 貝出 萌寧 2 （北北斗）
9 佐々木 小梅 2 楠 鈴香 1 （旭川北）
10 松田 ゆきの 3 山崎 華花 3 （遺 愛）
11 辰己 萌菜 3 辰己 結萌乃 2 （札大谷）
12 佐久間 優衣 3 津島 麻衣 3 （釧商業）
13 大河原 琴音 3 鈴木 夢叶 3 （札龍谷）
14 岡本 寧 2 佐藤 颯 2 （江 陵）
15 小室 咲楽 3 渡辺 凛 3 （樽潮陵）
16 小原 すずか 3 渡辺 もも 3 （札光星）
17 木田 一花 3 牧野 えれか 3 （深川西）
18 石井 萌々 2 伊藤 虹花 2 （苫 南）
19 丹羽 柚衣 3 丹羽 萌香 3 （函大妻）
20 上田 香紅 2 斎藤 くるみ 2 （遠 軽）
21 髙山 妃香 1 市嶋 ほのみ 1 （札大谷）
22 杉本 澪 2 寺坂 美咲 2 （富緑峰）
23 横田 楓香 2 小川 歩菜 1 （士翔雲）
24 片岡 優奈 2 加城 さや 2 （北柏陽）
25 陶山 佳澄 3 池田 彩乃 2 （岩 東）
26 砂野 愛奈 2 山本 葵 1 （旭商業）
27 枝川 凛音 1 藤谷 祐美 1 （札龍谷）
28 田名部 萌 1 田村 美葉 1 （駒大苫）
29 下山 和美 3 和田 梨里花 2 （札東商）
30 筒井 彩月 3 湊谷 保乃佳 3 （中標津）
31 三室 汐織 3 小西 風音 3 （帯大谷）
32 小森 愛佳 3 桜庭 有花 2 （駒大苫）
33 中村 美結 3 福田 茉桜 1 （釧明輝）
34 鈴木 亜美 3 岸浦 真優 1 （岩緑陵）
35 中村 璃子 1 相澤 和花 1 （札大谷）
36 宮崎 真菜 3 佐々木 晴可 3 （帯南商）
37 橋本 優菜 3 鈴木 愛琴 3 （士翔雲）
38 水船 妃奈 3 山口 夏紀 1 （北商業）
39 寺島 さくら 2 福田 愛梨 2 （札光星）
40 澤出 紗妃 2 工藤 千怜 2 （遺 愛）
41 吉田 吏邦 3 内藤 香澄 2 （釧江南）
42 大島 万里加 3 細見 若奈 3 （札龍谷）
43 池田 有亜 3 谷水 里咲 2 （滝川西）
44 佐藤 玲渚 3 鍛治 綾乃 1 （札北陵）
45 小林 千紘 3 澤井 優奈 3 （岩 内）
46 三橋 佳苗 3 中島 有砂 2 （苫 南）
47 藤澤 紗良 3 風上 紗愛 3 （旭川南）
48 桝岡 美月 2 石渕 理子 1 （岩 西）
49 宝里 未菜 3 福地 未緒 1 （北藤女）
50 椛本 菜摘 2 雪田 萌希 1 （帯大谷）
51 小林 まどか 2 中川 明里 2 （札龍谷）
52 木村 浩菜 2 山谷 百合香 1 （遺 愛）
53 伊藤 夕佳 3 大須賀 響 2 （札北斗）
54 鈴木 歩佳 3 齋藤 奈々 3 （旭川西）
55 青木 彩 3 宮崎 千奈 2 （根 室）
56 木村 早智 2 下田代 歩実 2 （札東商）
57 鈴木 亜依 2 寺西 沙莉奈 1 （駒大苫）
58 加藤 佳乃 2 深澤 紀乃 1 （士翔雲）
59 藤川 陽菜 3 小野 雅 2 （帯三条）
60 片平 吏胡 2 山下 紗季 2 （網南丘）
61 齊藤 有咲 2 中村 菫 2 （富良野）
62 野澤 亜衣 3 鳴海 凛 1 （市 函）
63 伊藤 佑希子 3 高山 結女子 3 （札大谷）