女子シングルス

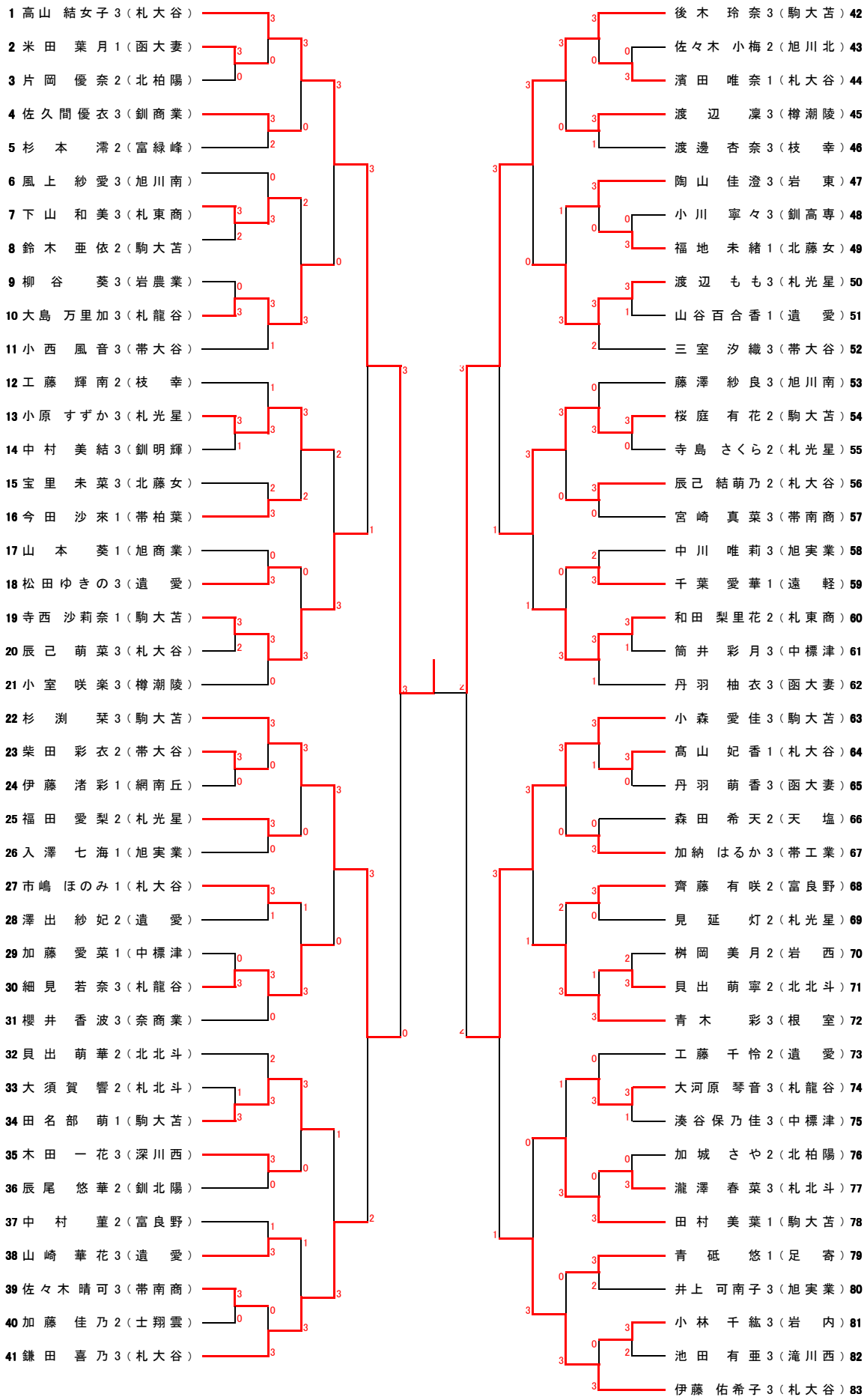
1 高山 結女子 3（札大谷）
2 米田 葉月 1（函大妻）
3 片岡 優奈 2（北柏陽）
4 佐久間 優衣 3（釧商業）
5 杉本 澪 2（富緑峰）
6 風上 紗愛 3（旭川南）
7 下山 和美 3（札東商）
8 鈴木 亜依 2（駒大苫）
9 柳谷 葵 3（岩農業）
10 大島 万里加 3（札龍谷）
11 小西 風音 3（帯大谷）
12 工藤 輝南 2（枝幸）
13 小原 すずか 3（札光星）
14 中村 美結 3（釧明輝）
15 宝里 未菜 3（北藤女）
16 今田 沙來 1（帯柏葉）
17 山本 葵 1（旭商業）
18 松田 ゆきの 3（遺愛）
19 寺西 沙莉奈 1（駒大苫）
20 辰己 萌菜 3（札大谷）
21 小室 咲楽 3（樽潮陵）
22 杉渕 栞 3（駒大苫）
23 柴田 彩衣 2（帯大谷）
24 伊藤 渚彩 1（網南丘）
25 福田 愛梨 2（札光星）
26 入澤 七海 1（旭実業）
27 市嶋 ほのみ 1（札大谷）
28 澤出 紗妃 2（遺愛）
29 加藤 愛菜 1（中標津）
30 細見 若奈 3（札龍谷）
31 櫻井 香波 3（奈商業）
32 貝出 萌華 2（北北斗）
33 大須賀 響 2（札北斗）
34 田名部 萌 1（駒大苫）
35 木田 一花 3（深川西）
36 辰尾 悠華 2（釧北陽）
37 中村 菫 2（富良野）
38 山崎 華花 3（遺愛）
39 佐々木 晴可 3（帯南商）
40 加藤 佳乃 2（士翔雲）
41 鎌田 喜乃 3（札大谷）
42 後木 玲奈 3（駒大苫）
43 佐々木 小梅 2（旭川北）
44 濱田 唯奈 1（札大谷）
45 渡辺 凜 3（樽潮陵）
46 渡邊 杏奈 3（枝幸）
47 陶山 佳澄 3（岩東）
48 小川 寧々 3（釧高専）
49 福地 未緒 1（北藤女）
50 渡辺 もも 3（札光星）
51 山谷百合香 1（遺愛）
52 三室 汐織 3（帯大谷）
53 藤澤 紗良 3（旭川南）
54 桜庭 有花 2（駒大苫）
55 寺島 さくら 2（札光星）
56 辰己 結萌乃 2（札大谷）
57 宮崎 真菜 3（帯南商）
58 中川 唯莉 3（旭実業）
59 千葉 愛華 1（遠軽）
60 和田 梨里花 2（札東商）
61 筒井 彩月 3（中標津）
62 丹羽 柚衣 3（函大妻）
63 小森 愛佳 3（駒大苫）
64 髙山 妃香 1（札大谷）
65 丹羽 萌香 3（函大妻）
66 森田 希天 2（天塩）
67 加納 はるか 3（帯工業）
68 齊藤 有咲 2（富良野）
69 見延 灯 2（札光星）
70 桝岡 美月 2（岩西）
71 貝出 萌寧 2（北北斗）
72 青木 彩 3（根室）
73 工藤 千怜 2（遺愛）
74 大河原 琴音 3（札龍谷）
75 湊谷保乃佳 3（中標津）
76 加城 さや 2（北柏陽）
77 瀧澤 春菜 3（札北斗）
78 田村 美葉 1（駒大苫）
79 青砥 悠 1（足寄）
80 井上 可南子 3（旭実業）
81 小林 千紘 3（岩内）
82 池田 有亜 3（滝川西）
83 伊藤 佑希子 3（札大谷）