男子学校対抗

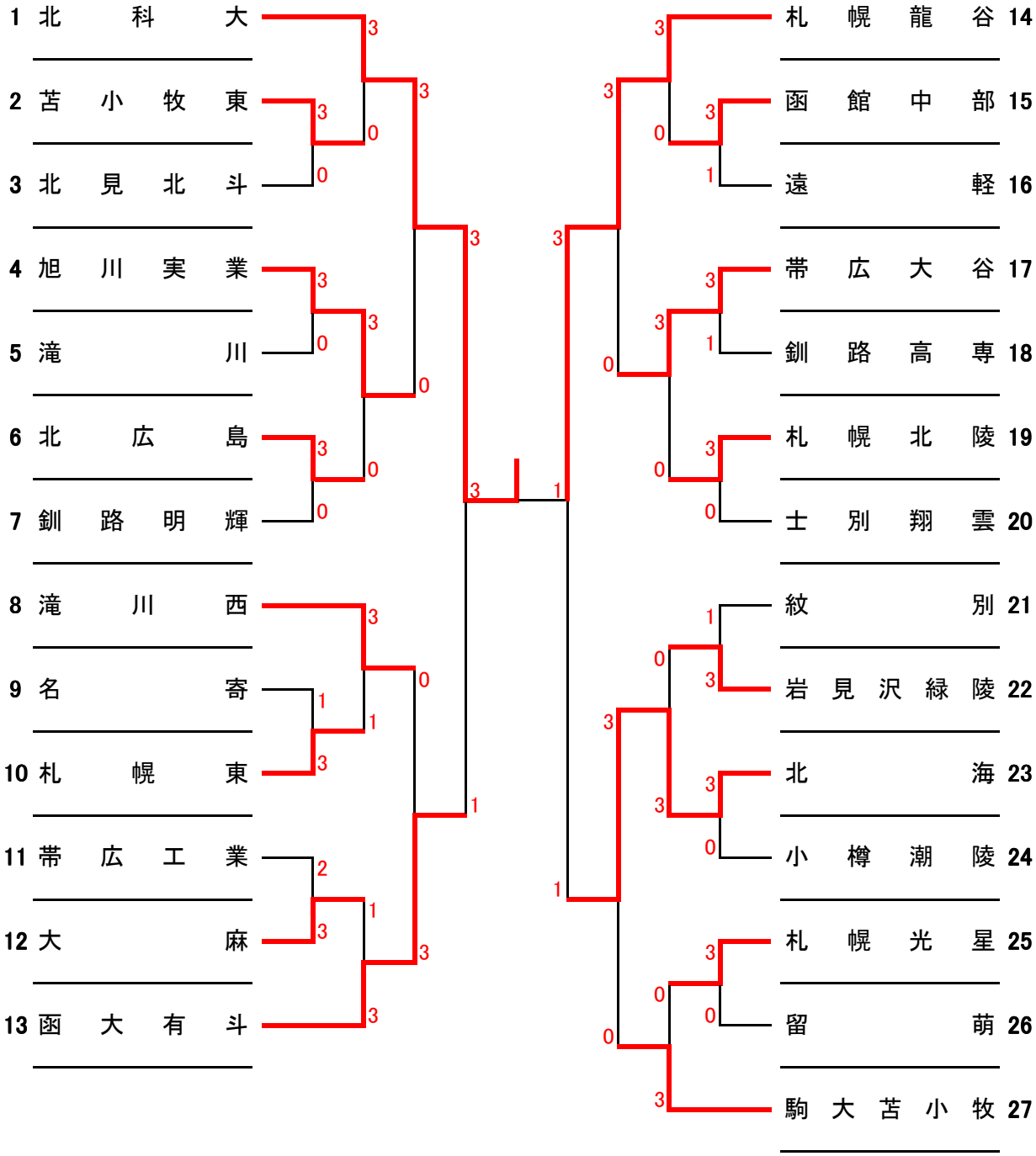

1位	北海道科学大学高等学校
2位	札幌龍谷学園高等学校
3位	函館大学付属有斗高等学校
3位	北海高等学校