男子ダブルス

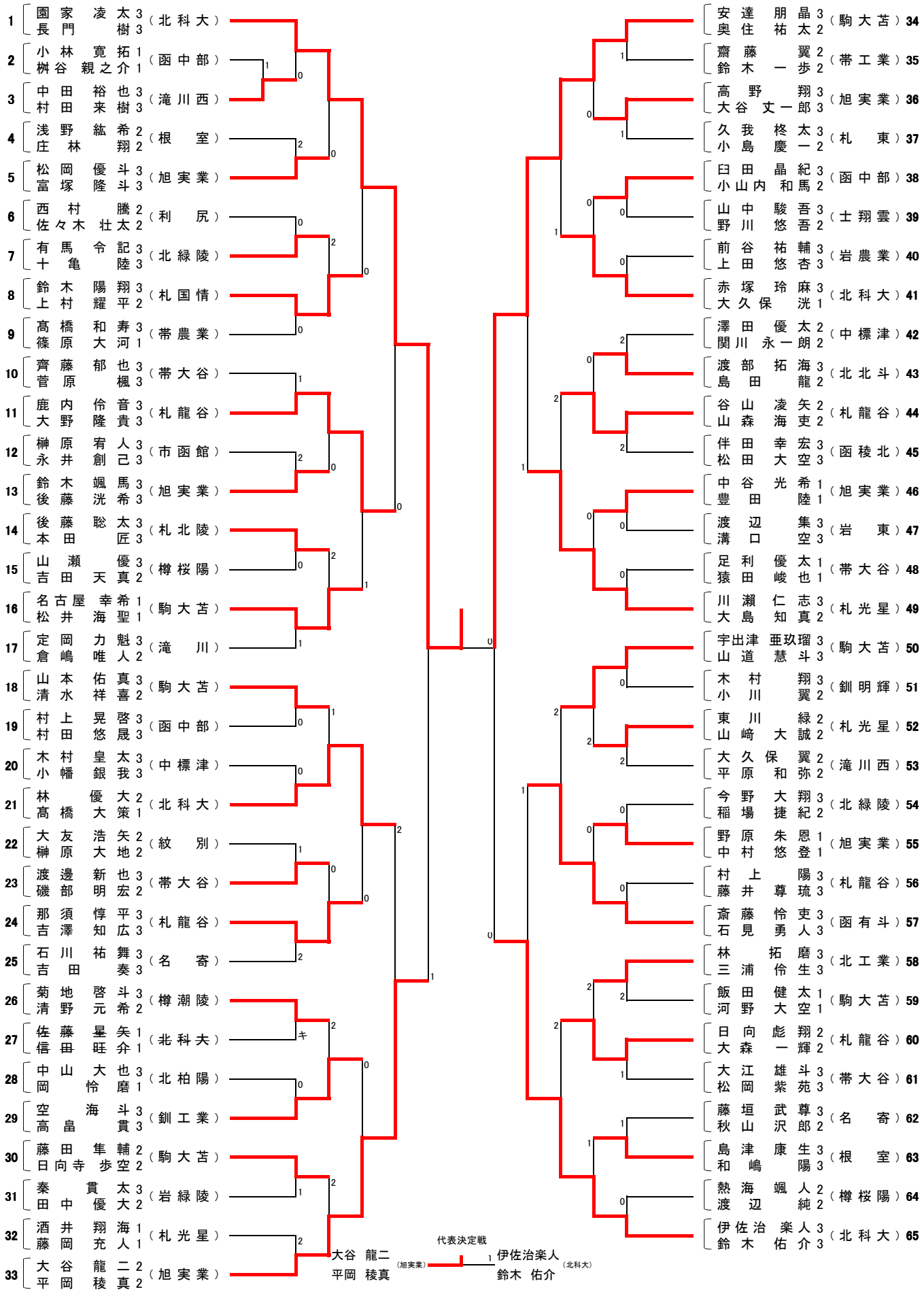
1 園家 凌太 3 長門 樹 3 （北科大）
2 小林 寛拓 1 桝谷 親之介 1 （函中部）
3 中田 裕也 3 村田 来樹 3 （滝川西）
4 浅野 紘希 2 庄林 翔 2 （根室）
5 松岡 優斗 3 富塚 隆斗 3 （旭実業）
6 西村 騰 2 佐々木 壮太 2 （利尻）
7 有馬 令記 3 十亀 陸 3 （北緑陵）
8 鈴木 陽翔 3 上村 耀平 2 （札国情）
9 髙橋 和寿 3 篠原 大河 1 （帯農業）
10 齊藤 郁也 3 菅原 楓 3 （帯大谷）
11 鹿内 伶音 3 大野 隆貴 3 （札龍谷）
12 榊原 宥人 3 永井 創己 3 （市函館）
13 鈴木 颯馬 3 後藤 洸希 3 （旭実業）
14 後藤 聡太 3 本田 匠 3 （札北陵）
15 山瀬 優 3 吉田 天真 2 （樽桜陽）
16 名古屋 幸希 1 松井 海聖 1 （駒大苫）
17 定岡 力魁 3 倉嶋 唯人 2 （滝川）
18 山本 佑真 3 清水 祥喜 2 （駒大苫）
19 村上 晃啓 3 村田 悠晟 3 （函中部）
20 木村 皇太 3 小幡 銀我 3 （中標津）
21 林 優大 2 髙橋 大策 1 （北科大）
22 大友 浩矢 2 榊原 大地 2 （紋別）
23 渡邊 新也 3 磯部 明宏 2 （帯大谷）
24 那須 惇平 3 吉澤 知広 3 （札龍谷）
25 石川 祐舞 3 吉田 奏 3 （名寄）
26 菊地 啓斗 3 清野 元希 2 （樽潮陵）
27 佐藤 星矢 1 信田 旺介 1 （北科大）
28 中山 大也 3 岡 怜磨 1 （北柏陽）
29 空 海斗 3 高畠 貫 3 （釧工業）
30 藤田 隼輔 2 日向寺 歩空 2 （駒大苫）
31 秦 貫太 3 田中 優大 2 （岩緑陵）
32 酒井 翔海 1 藤岡 充人 1 （札光星）
33 大谷 龍二 2 平岡 稜真 2 （旭実業）
34 安達 朋晶 3 奥住 祐太 2 （駒大苫）
35 齋藤 翼 2 鈴木 一歩 2 （帯工業）
36 高野 翔 3 大谷 丈一郎 3 （旭実業）
37 久我 柊太 3 小島 慶一 2 （札東）
38 臼田 晶紀 3 小山内 和馬 2 （函中部）
39 山中 駿吾 3 野川 悠吾 2 （士翔雲）
40 前谷 祐輔 3 上田 悠杏 3 （岩農業）
41 赤塚 玲麻 3 大久保 洸 1 （北科大）
42 澤田 優太 2 関川 永一朗 2 （中標津）
43 渡部 拓海 3 島田 龍 2 （北北斗）
44 谷山 凌矢 2 山森 海吏 2 （札龍谷）
45 伴田 幸宏 3 松田 大空 3 （函稜北）
46 中谷 光希 1 豊田 陸 1 （旭実業）
47 渡辺 集 3 溝口 空 3 （岩東）
48 足利 優太 1 猿田 峻也 1 （帯大谷）
49 川瀬 仁志 3 大島 知真 2 （札光星）
50 宇出津 亜玖瑠 3 山道 慧斗 3 （駒大苫）
51 木村 翔 3 小川 翼 2 （釧明輝）
52 東川 緑 2 山﨑 大誠 2 （札光星）
53 大久保 翼 2 平原 和弥 2 （滝川西）
54 今野 大翔 3 稲場 捷紀 2 （北緑陵）
55 野原 朱恩 1 中村 悠登 1 （旭実業）
56 村上 陽 3 藤井 尊琉 3 （札龍谷）
57 斎藤 怜吏 3 石見 勇人 3 （函有斗）
58 林 拓磨 3 三浦 伶生 3 （北工業）
59 飯田 健太 1 河野 大空 1 （駒大苫）
60 日向 彪翔 2 大森 一輝 2 （札龍谷）
61 大江 雄斗 3 松岡 紫苑 3 （帯大谷）
62 藤垣 武尊 3 秋山 沢郎 2 （名寄）
63 島津 康生 3 和嶋 陽 3 （根室）
64 熱海 颯人 2 渡辺 純 2 （樽桜陽）
65 伊佐治 楽人 3 鈴木 佑介 3 （北科大）
代表決定戦
大谷 龍二 （旭実業） 平岡 稜真
伊佐治楽人 （北科大） 鈴木 佑介