男子ダブルス

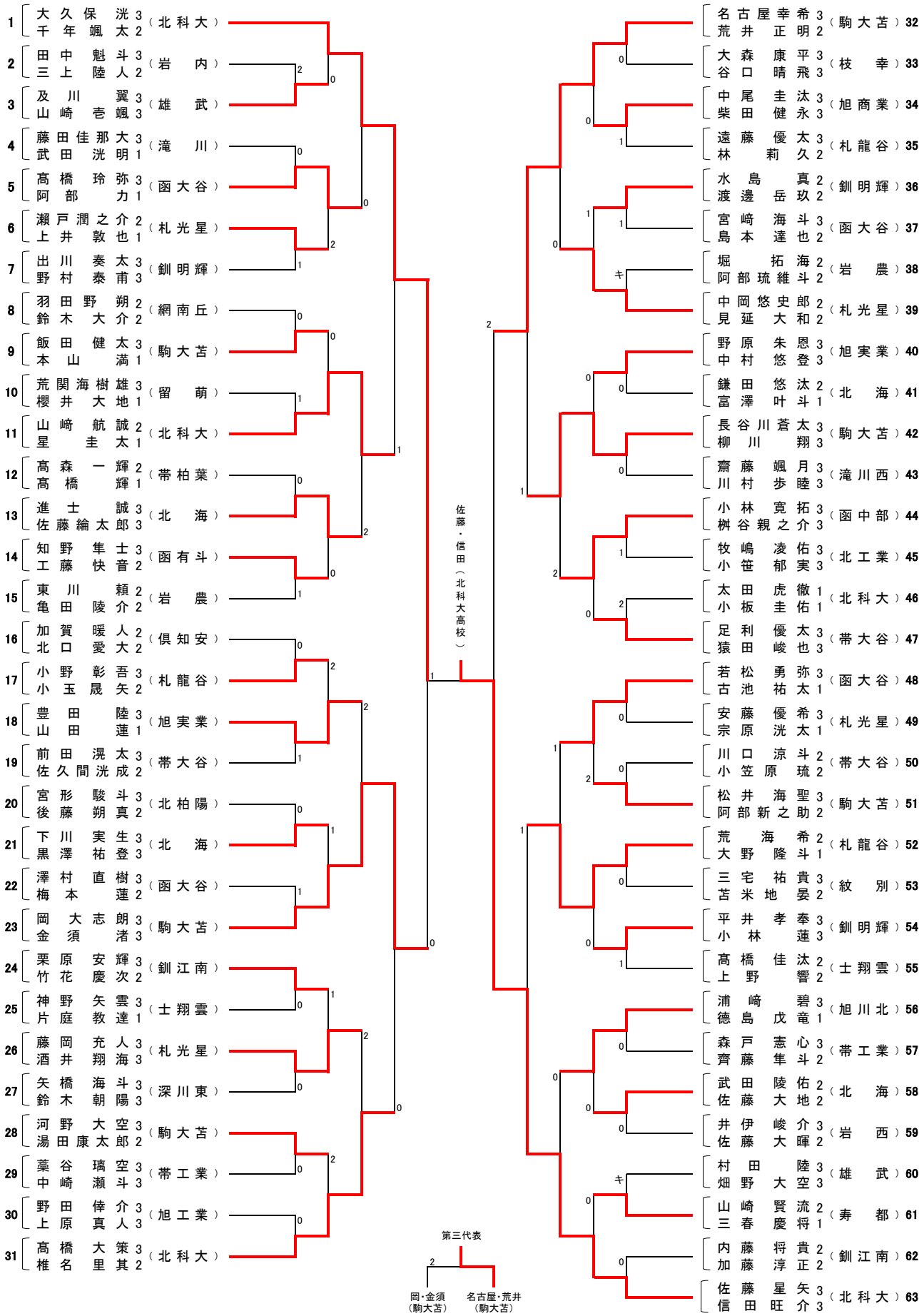
1 大久保 洸 3 千年 颯太 2 （北科大）
2 田中 魁斗 3 三上 陸人 2 （岩内）
3 及川 翼 3 山崎 壱颯 3 （雄武）
4 藤田佳那大 3 武田 洸明 1 （滝川）
5 髙橋 玲弥 3 阿部 力 1 （函大谷）
6 瀬戸潤之介 2 上井 敦也 1 （札光星）
7 出川 奏太 3 野村 泰甫 3 （釧明輝）
8 羽田野 朔 2 鈴木 大介 2 （網南丘）
9 飯田 健太 3 本山 満 1 （駒大苫）
10 荒関海樹雄 3 櫻井 大地 1 （留萌）
11 山崎 航誠 2 星 圭太 1 （北科大）
12 髙森 一輝 2 髙橋 輝 1 （帯柏葉）
13 進士 誠 3 佐藤綸太郎 3 （北海）
14 知野 隼士 3 工藤 快音 2 （函有斗）
15 東川 頼 2 亀田 陵介 2 （岩農）
16 加賀 暖人 2 北口 愛大 2 （倶知安）
17 小野 彰吾 3 小玉 晟矢 2 （札龍谷）
18 豊田 陸 3 山田 蓮 1 （旭実業）
19 前田 滉太 3 佐久間洸成 2 （帯大谷）
20 宮形 駿斗 3 後藤 朔真 2 （北柏陽）
21 下川 実生 3 黒澤 祐登 3 （北海）
22 澤村 直樹 3 梅本 蓮 2 （函大谷）
23 岡 大志朗 3 金須 渚 3 （駒大苫）
24 栗原 安輝 3 竹花 慶次 2 （釧江南）
25 神野 矢雲 3 片庭 教達 1 （士翔雲）
26 藤岡 充人 3 酒井 翔海 3 （札光星）
27 矢橋 海斗 3 鈴木 朝陽 3 （深川東）
28 河野 大空 3 湯田康太郎 2 （駒大苫）
29 藁谷 璃空 3 中崎 瀬斗 3 （帯工業）
30 野田 倖介 3 上原 真人 3 （旭工業）
31 髙橋 大策 3 椎名 里其 2 （北科大）
佐藤・信田（北科大高校）
第三代表
岡・金須（駒大苫）
名古屋・荒井（駒大苫）
名古屋幸希 3 荒井 正明 2 （駒大苫）32
大森 康平 3 谷口 晴飛 3 （枝幸）33
中尾 圭汰 3 柴田 健永 3 （旭商業）34
遠藤 優太 3 林 莉久 2 （札龍谷）35
水島 真 2 渡邊 岳玖 2 （釧明輝）36
宮崎 海斗 3 島本 達也 2 （函大谷）37
堀 拓海 2 阿部琉維斗 2 （岩農）38
中岡悠史郎 2 見延 大和 2 （札光星）39
野原 朱恩 3 中村 悠登 3 （旭実業）40
鎌田 悠汰 2 富澤 叶斗 1 （北海）41
長谷川蒼太 3 柳川 翔 3 （駒大苫）42
齋藤 颯月 3 川村 歩睦 3 （滝川西）43
小林 寛拓 3 桝谷親之介 3 （函中部）44
牧嶋 凌佑 3 小笹 郁実 3 （北工業）45
太田 虎徹 1 小板 圭佑 1 （北科大）46
足利 優太 3 猿田 峻也 3 （帯大谷）47
若松 勇弥 3 古池 祐太 1 （函大谷）48
安藤 優希 3 宗原 洸太 1 （札光星）49
川口 涼斗 2 小笠原 琉 2 （帯大谷）50
松井 海聖 3 阿部新之助 2 （駒大苫）51
荒海 希 2 大野 隆斗 1 （札龍谷）52
三宅 祐貴 3 苫米地 晏 2 （紋別）53
平井 孝奉 3 小林 蓮 3 （釧明輝）54
髙橋 佳汰 2 上野 響 2 （士翔雲）55
浦崎 碧 3 徳島 戊竜 1 （旭川北）56
森戸 憲心 3 齊藤 隼斗 2 （帯工業）57
武田 陵佑 2 佐藤 大地 2 （北海）58
井伊 峻介 3 佐藤 大暉 2 （岩西）59
村田 陸 3 畑野 大空 3 （雄武）60
山崎 賢流 2 三春 慶将 1 （寿都）61
内藤 将貴 2 加藤 淳正 2 （釧江南）62
佐藤 星矢 3 信田 旺介 3 （北科大）63