男子シングルス

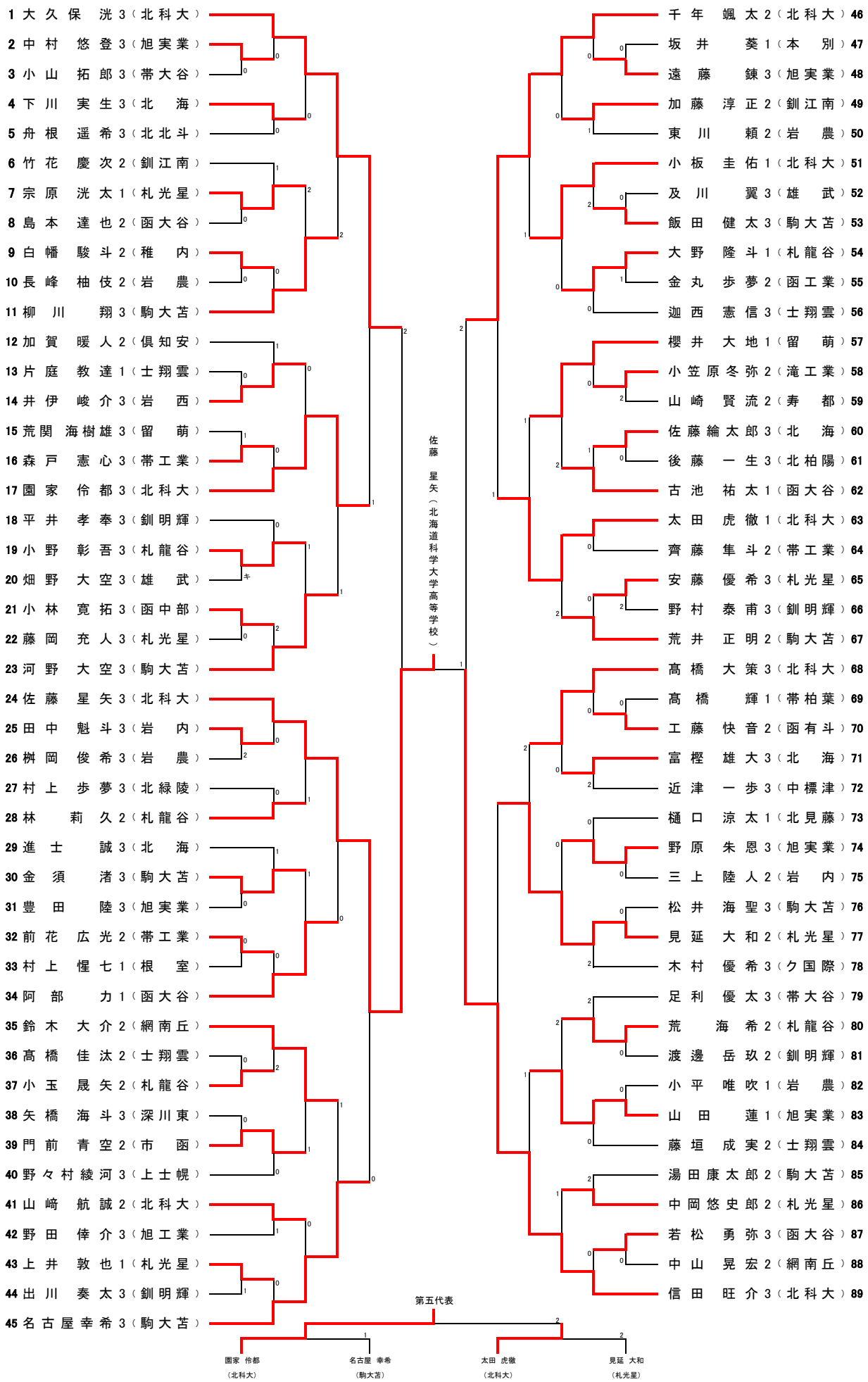
1 大久保 洸 3（北科大）
2 中村 悠登 3（旭実業）
3 小山 拓郎 3（帯大谷）
4 下川 実生 3（北 海）
5 舟根 遥希 3（北北斗）
6 竹花 慶次 2（釧江南）
7 宗原 洸太 1（札光星）
8 島本 達也 2（函大谷）
9 白幡 駿斗 2（稚 内）
10 長峰 柚伎 2（岩 農）
11 柳川 翔 3（駒大苫）
12 加賀 暖人 2（倶知安）
13 片庭 教達 1（士翔雲）
14 井伊 峻介 3（岩 西）
15 荒関 海樹雄 3（留 萌）
16 森戸 憲心 3（帯工業）
17 園家 伶都 3（北科大）
18 平井 孝奉 3（釧明輝）
19 小野 彰吾 3（札龍谷）
20 畑野 大空 3（雄 武）
21 小林 寛拓 3（函中部）
22 藤岡 充人 3（札光星）
23 河野 大空 3（駒大苫）
24 佐藤 星矢 3（北科大）
25 田中 魁斗 3（岩 内）
26 桝岡 俊希 3（岩 農）
27 村上 歩夢 3（北緑陵）
28 林 莉久 2（札龍谷）
29 進士 誠 3（北 海）
30 金須 渚 3（駒大苫）
31 豊田 陸 3（旭実業）
32 前花 広光 2（帯工業）
33 村上 惺七 1（根 室）
34 阿部 力 1（函大谷）
35 鈴木 大介 2（網南丘）
36 髙橋 佳汰 2（士翔雲）
37 小玉 晟矢 2（札龍谷）
38 矢橋 海斗 3（深川東）
39 門前 青空 2（市 函）
40 野々村 綾河 3（上士幌）
41 山崎 航誠 2（北科大）
42 野田 倖介 3（旭工業）
43 上井 敦也 1（札光星）
44 出川 奏太 3（釧明輝）
45 名古屋 幸希 3（駒大苫）
46 千年 颯太 2（北科大）
47 坂井 葵 1（本 別）
48 遠藤 錬 3（旭実業）
49 加藤 淳正 2（釧江南）
50 東川 頼 2（岩 農）
51 小板 圭佑 1（北科大）
52 及川 翼 3（雄 武）
53 飯田 健太 3（駒大苫）
54 大野 隆斗 1（札龍谷）
55 金丸 歩夢 2（函工業）
56 迦西 憲信 3（士翔雲）
57 櫻井 大地 1（留 萌）
58 小笠原 冬弥 2（滝工業）
59 山崎 賢流 2（寿 都）
60 佐藤 綸太郎 3（北 海）
61 後藤 一生 3（北柏陽）
62 古池 祐太 1（函大谷）
63 太田 虎徹 1（北科大）
64 齊藤 隼斗 2（帯工業）
65 安藤 優希 3（札光星）
66 野村 泰甫 3（釧明輝）
67 荒井 正明 2（駒大苫）
68 髙橋 大策 3（北科大）
69 髙橋 輝 1（帯柏葉）
70 工藤 快音 2（函有斗）
71 富樫 雄大 3（北 海）
72 近津 一歩 3（中標津）
73 樋口 涼太 1（北見藤）
74 野原 朱恩 3（旭実業）
75 三上 陸人 2（岩 内）
76 松井 海聖 3（駒大苫）
77 見延 大和 2（札光星）
78 木村 優希 3（ク国際）
79 足利 優太 3（帯大谷）
80 荒 海希 2（札龍谷）
81 渡邊 岳玖 2（釧明輝）
82 小平 唯吹 1（岩 農）
83 山田 蓮 1（旭実業）
84 藤垣 成実 2（士翔雲）
85 湯田康太郎 2（駒大苫）
86 中岡悠史郎 2（札光星）
87 若松 勇弥 3（函大谷）
88 中山 晃宏 2（網南丘）
89 信田 旺介 3（北科大）
佐藤 星矢（北海道科学大学高等学校）
第五代表
園家 伶都
（北科大）
名古屋 幸希
（駒大苫）
太田 虎徹
（北科大）
見延 大和
（札光星）