女子ダブルス

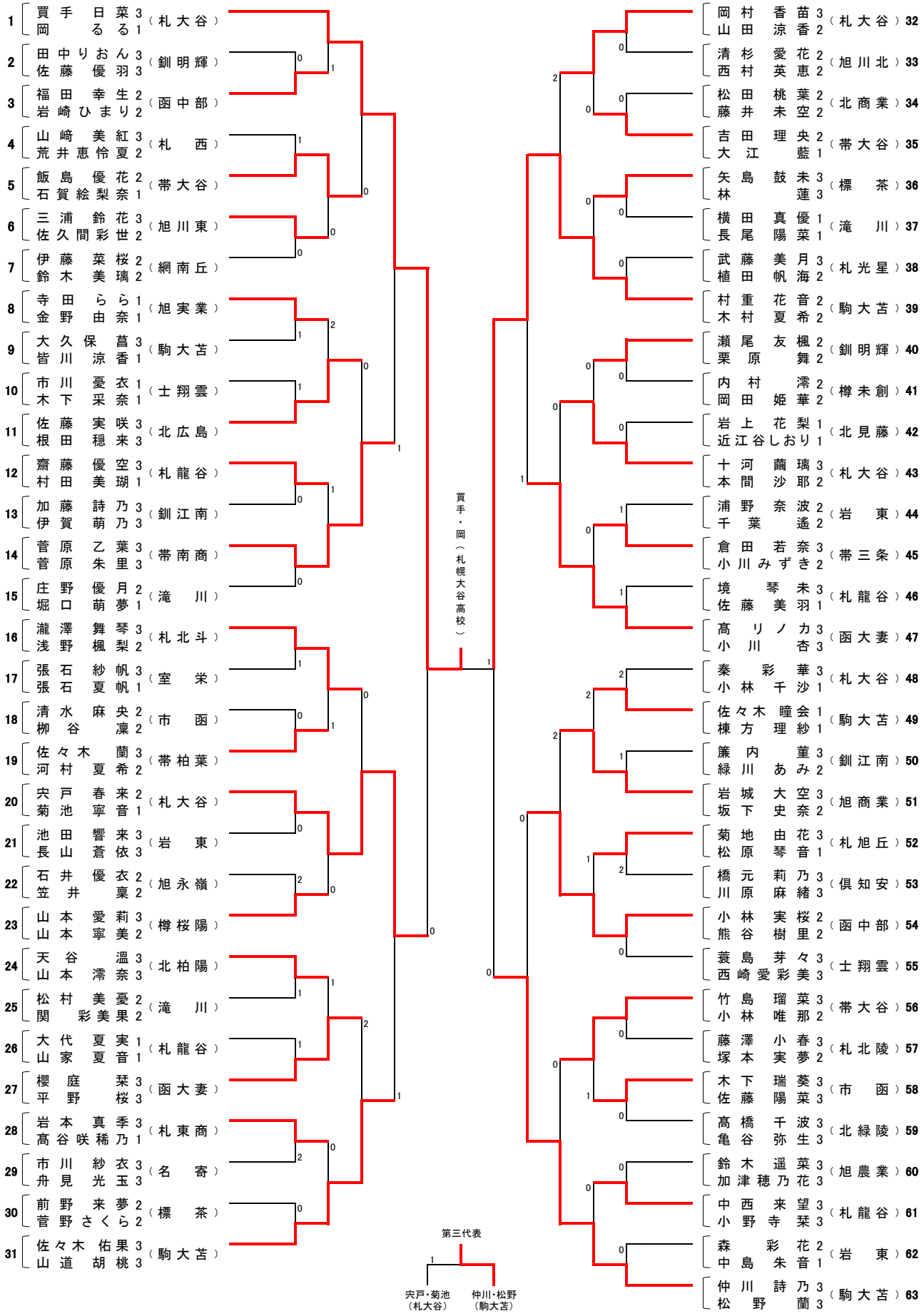
1 買手 日菜 3 岡 るる 1 （札大谷）
2 田中 りおん 3 佐藤 優羽 3 （釧明輝）
3 福田 幸生 2 岩崎 ひまり 2 （函中部）
4 山崎 美紅 3 荒井 恵怜夏 2 （札西）
5 飯島 優花 2 石賀 絵梨奈 1 （帯大谷）
6 三浦 鈴花 3 佐久間 彩世 2 （旭川東）
7 伊藤 菜桜 2 鈴木 美璃 2 （網南丘）
8 寺田 らら 1 金野 由奈 1 （旭実業）
9 大久保 菖 3 皆川 涼香 1 （駒大苫）
10 市川 憂衣 1 木下 采奈 1 （士翔雲）
11 佐藤 実咲 3 根田 穏来 3 （北広島）
12 齋藤 優空 3 村田 美瑚 1 （札龍谷）
13 加藤 詩乃 3 伊賀 萌乃 3 （釧江南）
14 菅原 乙葉 3 菅原 朱里 3 （帯南商）
15 庄野 優月 2 堀口 萌夢 1 （滝川）
16 瀧澤 舞琴 3 浅野 楓梨 2 （札北斗）
17 張石 紗帆 3 張石 夏帆 1 （室栄）
18 清水 麻央 2 柳谷 凜 2 （市函）
19 佐々木 蘭 3 河村 夏希 2 （帯柏葉）
20 宍戸 春来 2 菊池 寧音 1 （札大谷）
21 池田 響来 3 長山 蒼依 3 （岩東）
22 石井 優衣 2 笠井 稟 2 （旭永嶺）
23 山本 愛莉 3 山本 寧美 2 （樽桜陽）
24 天谷 温 3 山本 澪奈 3 （北柏陽）
25 松村 美憂 2 関 彩美果 2 （滝川）
26 大代 夏実 1 山家 夏音 1 （札龍谷）
27 櫻庭 栞 3 平野 桜 3 （函大妻）
28 岩本 真季 3 髙谷 咲稀乃 1 （札東商）
29 市川 紗衣 3 舟見 光玉 3 （名寄）
30 前野 来夢 2 菅野 さくら 2 （標茶）
31 佐々木 佑果 3 山道 胡桃 3 （駒大苫）
買手・岡（札幌大谷高校）
第三代表
宍戸・菊池（札大谷）
仲川・松野（駒大苫）
32 岡村 香苗 3 山田 涼香 2 （札大谷）
33 清杉 愛花 2 西村 英恵 2 （旭川北）
34 松田 桃葉 2 藤井 未空 2 （北商業）
35 吉田 理央 2 大江 藍 1 （帯大谷）
36 矢島 鼓未 3 林 蓮 3 （標茶）
37 横田 真優 1 長尾 陽菜 1 （滝川）
38 武藤 美月 3 植田 帆海 2 （札光星）
39 村重 花音 2 木村 夏希 2 （駒大苫）
40 瀬尾 友楓 2 栗原 舞 2 （釧明輝）
41 内村 澪 2 岡田 姫華 2 （樽未創）
42 岩上 花梨 1 近江谷 しおり 1 （北見藤）
43 十河 繭璃 3 本間 沙耶 2 （札大谷）
44 浦野 奈波 2 千葉 遙 2 （岩東）
45 倉田 若奈 3 小川 みずき 2 （帯三条）
46 境 琴未 3 佐藤 美羽 1 （札龍谷）
47 髙 リノカ 3 小川 杏 3 （函大妻）
48 秦 彩華 3 小林 千沙 1 （札大谷）
49 佐々木 瞳会 1 棟方 理紗 1 （駒大苫）
50 簾内 菫 3 緑川 あみ 2 （釧江南）
51 岩城 大空 3 坂下 史奈 2 （旭商業）
52 菊地 由花 3 松原 琴音 1 （札旭丘）
53 橋元 莉乃 3 川原 麻緒 3 （倶知安）
54 小林 実桜 2 熊谷 樹里 2 （函中部）
55 蓑島 芽々 3 西崎 愛彩美 3 （士翔雲）
56 竹島 瑠菜 3 小林 唯那 2 （帯大谷）
57 藤澤 小春 3 塚本 実夢 2 （札北陵）
58 木下 瑞葵 3 佐藤 陽菜 3 （市函）
59 髙橋 千波 3 亀谷 弥生 3 （北緑陵）
60 鈴木 遥菜 3 加津 穂乃花 3 （旭農業）
61 中西 来望 3 小野寺 栞 3 （札龍谷）
62 森 彩花 2 中島 朱音 1 （岩東）
63 仲川 詩乃 3 松野 蘭 3 （駒大苫）