女子シングルス

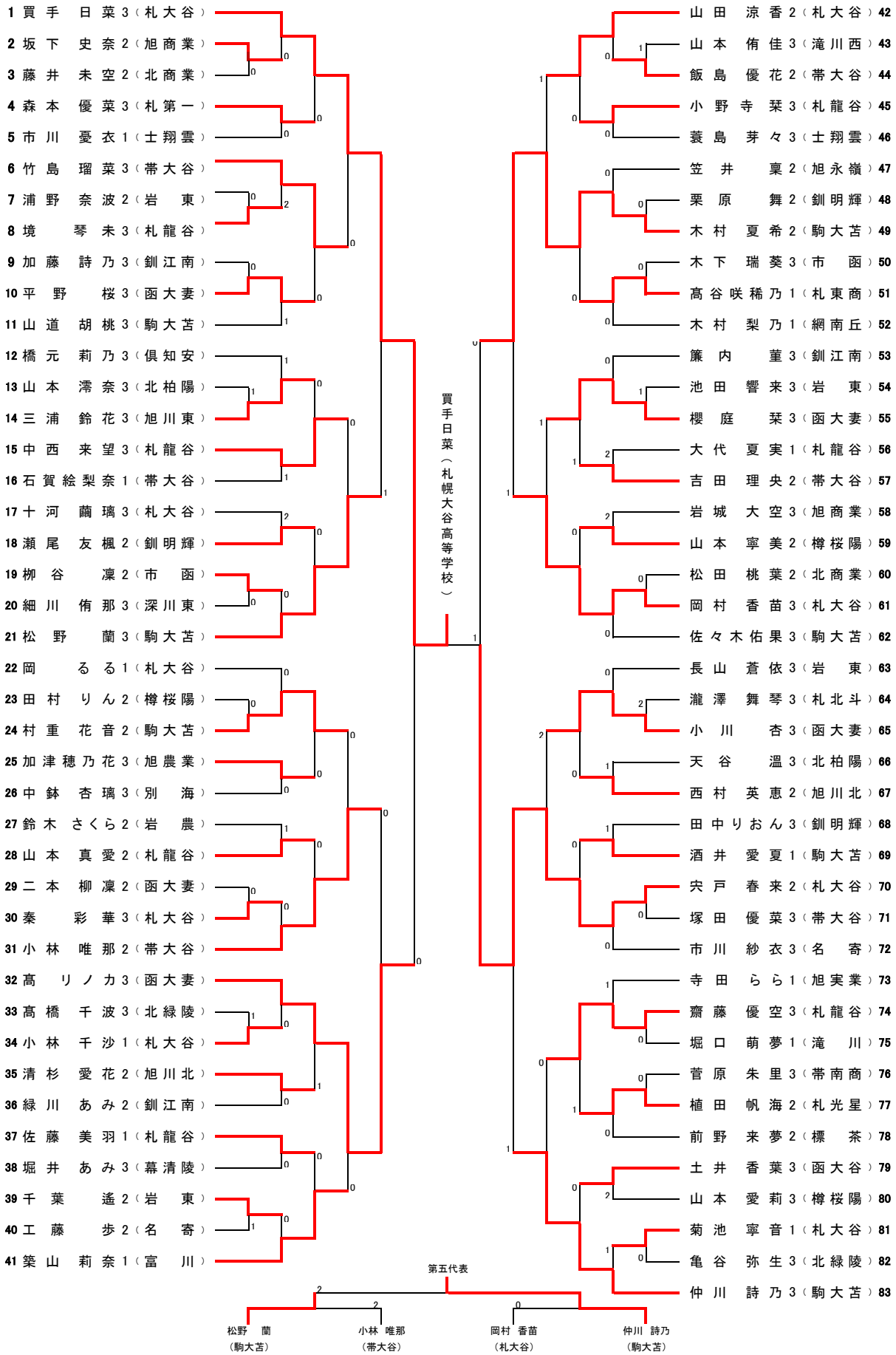
1 買手 日菜 3（札大谷）
2 坂下 史奈 2（旭商業）
3 藤井 未空 2（北商業）
4 森本 優菜 3（札第一）
5 市川 憂衣 1（士翔雲）
6 竹島 瑠菜 3（帯大谷）
7 浦野 奈波 2（岩東）
8 境 琴未 3（札龍谷）
9 加藤 詩乃 3（釧江南）
10 平野 桜 3（函大妻）
11 山道 胡桃 3（駒大苫）
12 橋元 莉乃 3（倶知安）
13 山本 澪奈 3（北柏陽）
14 三浦 鈴花 3（旭川東）
15 中西 来望 3（札龍谷）
16 石賀絵梨奈 1（帯大谷）
17 十河 繭璃 3（札大谷）
18 瀬尾 友楓 2（釧明輝）
19 柳谷 凜 2（市函）
20 細川 侑那 3（深川東）
21 松野 蘭 3（駒大苫）
22 岡 るる 1（札大谷）
23 田村 りん 2（樽桜陽）
24 村重 花音 2（駒大苫）
25 加津穂乃花 3（旭農業）
26 中鉢 杏璃 3（別海）
27 鈴木 さくら 2（岩農）
28 山本 真愛 2（札龍谷）
29 二本 柳凜 2（函大妻）
30 秦 彩華 3（札大谷）
31 小林 唯那 2（帯大谷）
32 髙 リノカ 3（函大妻）
33 髙橋 千波 3（北緑陵）
34 小林 千沙 1（札大谷）
35 清杉 愛花 2（旭川北）
36 緑川 あみ 2（釧江南）
37 佐藤 美羽 1（札龍谷）
38 堀井 あみ 3（幕清陵）
39 千葉 遙 2（岩東）
40 工藤 歩 2（名寄）
41 築山 莉奈 1（富川）
42 山田 涼香 2（札大谷）
43 山本 侑佳 3（滝川西）
44 飯島 優花 2（帯大谷）
45 小野寺 栞 3（札龍谷）
46 蓑島 芽々 3（士翔雲）
47 笠井 稟 2（旭永嶺）
48 栗原 舞 2（釧明輝）
49 木村 夏希 2（駒大苫）
50 木下 瑞葵 3（市函）
51 髙谷咲稀乃 1（札東商）
52 木村 梨乃 1（網南丘）
53 簾内 菫 3（釧江南）
54 池田 響来 3（岩東）
55 櫻庭 栞 3（函大妻）
56 大代 夏実 1（札龍谷）
57 吉田 理央 2（帯大谷）
58 岩城 大空 3（旭商業）
59 山本 寧美 2（樽桜陽）
60 松田 桃葉 2（北商業）
61 岡村 香苗 3（札大谷）
62 佐々木佑果 3（駒大苫）
63 長山 蒼依 3（岩東）
64 瀧澤 舞琴 3（札北斗）
65 小川 杏 3（函大妻）
66 天谷 温 3（北柏陽）
67 西村 英恵 2（旭川北）
68 田中りおん 3（釧明輝）
69 酒井 愛夏 1（駒大苫）
70 宍戸 春来 2（札大谷）
71 塚田 優菜 3（帯大谷）
72 市川 紗衣 3（名寄）
73 寺田 らら 1（旭実業）
74 齋藤 優空 3（札龍谷）
75 堀口 萌夢 1（滝川）
76 菅原 朱里 3（帯南商）
77 植田 帆海 2（札光星）
78 前野 来夢 2（標茶）
79 土井 香葉 3（函大谷）
80 山本 愛莉 3（樽桜陽）
81 菊池 寧音 1（札大谷）
82 亀谷 弥生 3（北緑陵）
83 仲川 詩乃 3（駒大苫）
買手日菜（札幌大谷高等学校）
第五代表
松野 蘭（駒大苫）
小林 唯那（帯大谷）
岡村 香苗（札大谷）
仲川 詩乃（駒大苫）