男子ダブルス

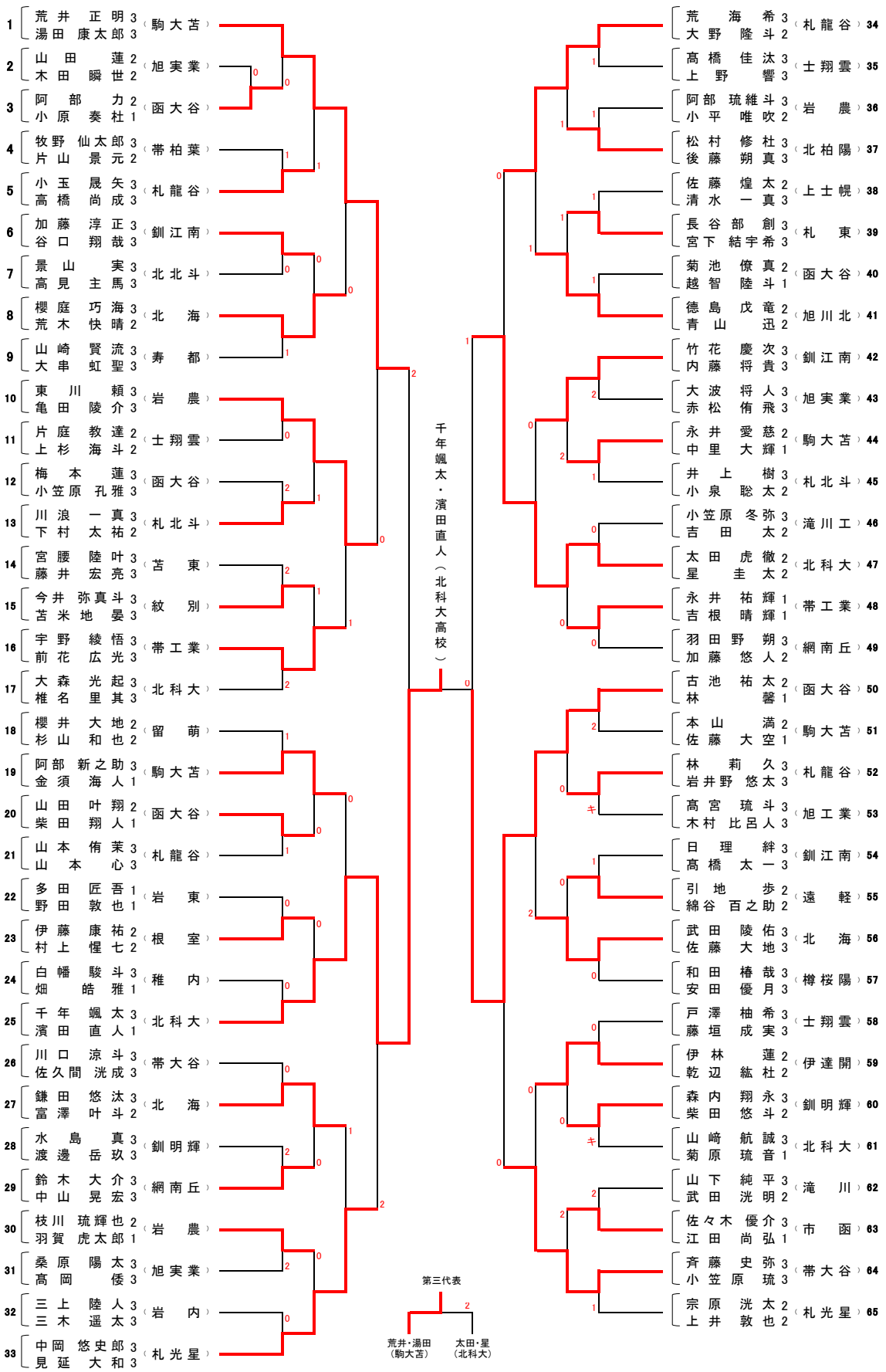
1 荒井 正明 3 湯田 康太郎 3 駒大苫
2 山田 蓮 2 木田 瞬世 2 旭実業
3 阿部 力 2 小原 奏杜 1 函大谷
4 牧野 仙太郎 3 片山 景元 2 帯柏葉
5 小玉 晟矢 3 高橋 尚成 3 札龍谷
6 加藤 淳正 3 谷口 翔哉 3 釧江南
7 景山 実 3 高見 主馬 3 北北斗
8 櫻庭 巧海 3 荒木 快晴 2 北海
9 山崎 賢流 3 大串 虹聖 3 寿都
10 東川 頼 3 亀田 陵介 3 岩農
11 片庭 教達 2 上杉 海斗 2 士翔雲
12 梅本 蓮 3 小笠原 孔雅 3 函大谷
13 川浪 一真 3 下村 太祐 2 札北斗
14 宮腰 陸叶 3 藤井 宏亮 3 苫東
15 今井 弥真斗 3 苫米地 晏 3 紋別
16 宇野 綾悟 3 前花 広光 3 帯工業
17 大森 光起 3 椎名 里其 3 北科大
18 櫻井 大地 2 杉山 和也 2 留萌
19 阿部 新之助 3 金須 海人 1 駒大苫
20 山田 叶翔 2 柴田 翔人 1 函大谷
21 山本 侑茉 3 山本 心 3 札龍谷
22 多田 匠吾 1 野田 敦也 1 岩東
23 伊藤 康祐 2 村上 惺七 2 根室
24 白幡 駿斗 3 畑 皓雅 1 稚内
25 千年 颯太 3 濱田 直人 1 北科大
26 川口 涼斗 3 佐久間 洸成 3 帯大谷
27 鎌田 悠汰 3 富澤 叶斗 2 北海
28 水島 真 3 渡邊 岳玖 3 釧明輝
29 鈴木 大介 3 中山 晃宏 3 網南丘
30 枝川 琉輝也 2 羽賀 虎太郎 1 岩農
31 桑原 陽太 3 髙岡 倭 3 旭実業
32 三上 陸人 3 三木 遥太 3 岩内
33 中岡 悠史郎 3 見延 大和 3 札光星
千年颯太・濱田直人（北科大高校）
荒井 海 希 3 大野 隆斗 2 札龍谷 34
髙橋 佳汰 3 上野 響 3 士翔雲 35
阿部 琉維斗 3 小平 唯吹 2 岩農 36
松村 修杜 3 後藤 朔真 3 北柏陽 37
佐藤 煌太 2 清水 一真 3 上士幌 38
長谷部 創 3 宮下 結宇希 3 札東 39
菊池 僚真 2 越智 陸斗 1 函大谷 40
德島 戊竜 2 青山 迅 2 旭川北 41
竹花 慶次 3 内藤 将貴 3 釧江南 42
大波 将人 3 赤松 侑飛 3 旭実業 43
永井 愛慈 2 中里 大輝 1 駒大苫 44
井上 樹 3 小泉 聡太 2 札北斗 45
小笠原 冬弥 3 吉田 太 2 滝川工 46
太田 虎徹 2 星 圭太 2 北科大 47
永井 祐輝 1 吉根 晴輝 1 帯工業 48
羽田野 朔 3 加藤 悠人 2 網南丘 49
古池 祐太 2 林 馨 1 函大谷 50
本山 満 2 佐藤 大空 1 駒大苫 51
林 莉久 3 岩井野 悠太 3 札龍谷 52
髙宮 琉斗 3 木村 比呂人 3 旭工業 53
日理 絆 3 髙橋 太一 3 釧江南 54
引地 歩 2 綿谷 百之助 2 遠軽 55
武田 陵佑 3 佐藤 大地 3 北海 56
和田 椿哉 3 安田 優月 3 樺桜陽 57
戸澤 柚希 3 藤垣 成実 3 士翔雲 58
伊林 蓮 2 乾辺 紘杜 2 伊達開 59
森内 翔永 3 柴田 悠斗 2 釧明輝 60
山崎 航誠 3 菊原 琉音 1 北科大 61
山下 純平 3 武田 洸明 2 滝川 62
佐々木 優介 3 江田 尚弘 1 市函 63
斉藤 史弥 3 小笠原 琉 3 帯大谷 64
宗原 洸太 2 上井 敦也 2 札光星 65
第三代表
荒井・湯田（駒大苫）
太田・星（北科大）