女子ダブルス

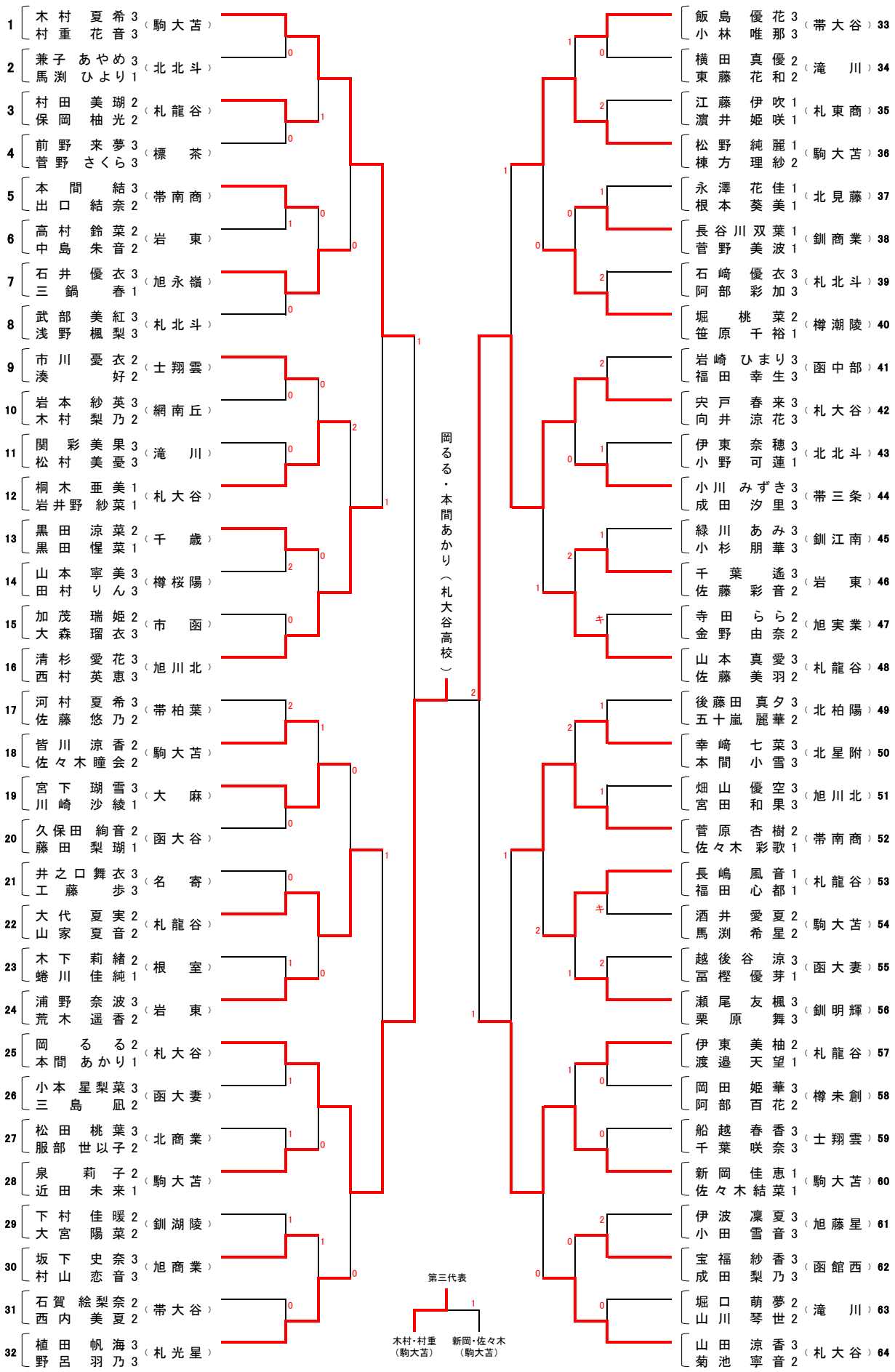
1 木村 夏希 3 村重 花音 3 （駒大苫）
2 兼子 あやめ 3 馬渕 ひより 1 （北北斗）
3 村田 美瑚 2 保岡 柚光 2 （札龍谷）
4 前野 来夢 3 菅野 さくら 3 （標茶）
5 本間 結 3 出口 結奈 2 （帯南商）
6 高村 鈴菜 2 中島 朱音 2 （岩東）
7 石井 優衣 3 三鍋 春 1 （旭永嶺）
8 武部 美紅 3 浅野 楓梨 3 （札北斗）
9 市川 憂衣 2 湊 好 2 （士翔雲）
10 岩本 紗英 3 木村 梨乃 2 （網南丘）
11 関 彩美果 3 松村 美憂 3 （滝川）
12 桐木 亜美 1 岩井野 紗菜 1 （札大谷）
13 黒田 涼菜 2 黒田 惺菜 1 （千歳）
14 山本 寧美 3 田村 りん 3 （樽桜陽）
15 加茂 瑞姫 2 大森 瑠衣 3 （市函）
16 清杉 愛花 3 西村 英恵 3 （旭川北）
17 河村 夏希 3 佐藤 悠乃 2 （帯柏葉）
18 皆川 涼香 2 佐々木 瞳会 2 （駒大苫）
19 宮下 瑚雪 3 川崎 沙綾 1 （大麻）
20 久保田 絢音 2 藤田 梨瑚 1 （函大谷）
21 井之口 舞衣 3 工藤 歩 3 （名寄）
22 大代 夏実 2 山家 夏音 2 （札龍谷）
23 木下 莉緒 2 蜷川 佳純 1 （根室）
24 浦野 奈波 3 荒木 遥香 2 （岩東）
25 岡 る る 2 本間 あかり 1 （札大谷）
26 小本 星梨菜 3 三島 凪 2 （函大妻）
27 松田 桃葉 3 服部 世以子 2 （北商業）
28 泉 莉子 2 近田 未来 1 （駒大苫）
29 下村 佳暖 2 大宮 陽菜 2 （釧湖陵）
30 坂下 史奈 3 村山 恋音 3 （旭商業）
31 石賀 絵梨奈 2 西内 美夏 2 （帯大谷）
32 植田 帆海 3 野呂 羽乃 3 （札光星）
33 飯島 優花 3 小林 唯那 3 （帯大谷）
34 横田 真優 2 東藤 花和 2 （滝川）
35 江藤 伊吹 1 濵井 姫咲 1 （札東商）
36 松野 純麗 1 棟方 理紗 2 （駒大苫）
37 永澤 花佳 1 根本 葵美 1 （北見藤）
38 長谷川 双葉 1 菅野 美波 1 （釧商業）
39 石﨑 優衣 3 阿部 彩加 3 （札北斗）
40 堀 桃菜 2 笹原 千裕 1 （樽潮陵）
41 岩崎 ひまり 3 福田 幸生 3 （函中部）
42 宍戸 春来 3 向井 涼花 3 （札大谷）
43 伊東 奈穂 3 小野 可蓮 1 （北北斗）
44 小川 みずき 3 成田 汐里 3 （帯三条）
45 緑川 あみ 3 小杉 朋華 3 （釧江南）
46 千葉 遙 3 佐藤 彩音 2 （岩東）
47 寺田 らら 2 金野 由奈 2 （旭実業）
48 山本 真愛 3 佐藤 美羽 2 （札龍谷）
49 後藤田 真夕 3 五十嵐 麗華 2 （北柏陽）
50 幸﨑 七菜 3 本間 小雪 3 （北星附）
51 畑山 優空 3 宮田 和果 3 （旭川北）
52 菅原 杏樹 2 佐々木 彩歌 1 （帯南商）
53 長嶋 風音 1 福田 心都 1 （札龍谷）
54 酒井 愛夏 2 馬渕 希星 2 （駒大苫）
55 越後谷 涼 3 冨樫 優芽 1 （函大妻）
56 瀬尾 友楓 3 栗原 舞 3 （釧明輝）
57 伊東 美柚 2 渡邉 天望 1 （札龍谷）
58 岡田 姫華 3 阿部 百花 2 （樽未創）
59 船越 春香 3 千葉 咲奈 3 （士翔雲）
60 新岡 佳恵 1 佐々木 結菜 1 （駒大苫）
61 伊波 凜夏 3 小田 雪音 3 （旭藤星）
62 宝福 紗香 3 成田 梨乃 3 （函館西）
63 堀口 萌夢 2 山川 琴世 2 （滝川）
64 山田 涼香 3 菊池 寧音 2 （札大谷）
岡るる・本間あかり（札大谷高校）
第三代表
木村・村重（駒大苫）
新岡・佐々木（駒大苫）