女子ダブルス

1	木村 夏希 3	村重 花音 3	駒大苫
2	兼子 あやめ 3	馬渕 ひより 1	北北斗
3	村田 美瑚 2	保岡 柚光 2	札龍谷
4	前野 来夢 3	菅野 さくら 3	標茶
5	本間 結 3	出口 結奈 2	帯南商
6	高村 鈴菜 2	中島 朱音 2	岩東
7	石井 優衣 3	三鍋 春 1	旭永嶺
8	武部 美紅 3	浅野 楓梨 3	札北斗
9	市川 憂衣 2	湊 好 2	士翔雲
10	岩本 紗英 3	木村 梨乃 2	網南丘
11	関 彩美果 3	松村 美憂 3	滝川
12	桐木 亜美 1	岩井野 紗菜 1	札大谷
13	黒田 涼菜 2	黒田 惺菜 1	千歳
14	山本 寧美 3	田村 りん 3	樽桜陽
15	加茂 瑞姫 2	大森 瑠衣 3	市函
16	清杉 愛花 3	西村 英恵 3	旭川北
17	河村 夏希 3	佐藤 悠乃 2	帯柏葉
18	皆川 涼香 2	佐々木 瞳会 2	駒大苫
19	宮下 瑚雪 3	川崎 沙綾 1	大麻
20	久保田 絢音 2	藤田 梨瑚 1	函大谷
21	井之口 舞衣 3	工藤 歩 3	名寄
22	大代 夏実 2	山家 夏音 2	札龍谷
23	木下 莉緒 2	蜷川 佳純 1	根室
24	浦野 奈波 3	荒木 遥香 2	岩東
25	岡 るる 2	本間 あかり 1	札大谷
26	小本 星梨菜 3	三島 凪 2	函大妻
27	松田 桃葉 3	服部 世以子 2	北商業
28	泉 莉子 2	近田 未来 1	駒大苫
29	下村 佳暖 2	大宮 陽菜 2	釧湖陵
30	坂下 史奈 3	村山 恋音 3	旭商業
31	石賀 絵梨奈 2	西内 美夏 2	帯大谷
32	植田 帆海 3	野呂 羽乃 3	札光星
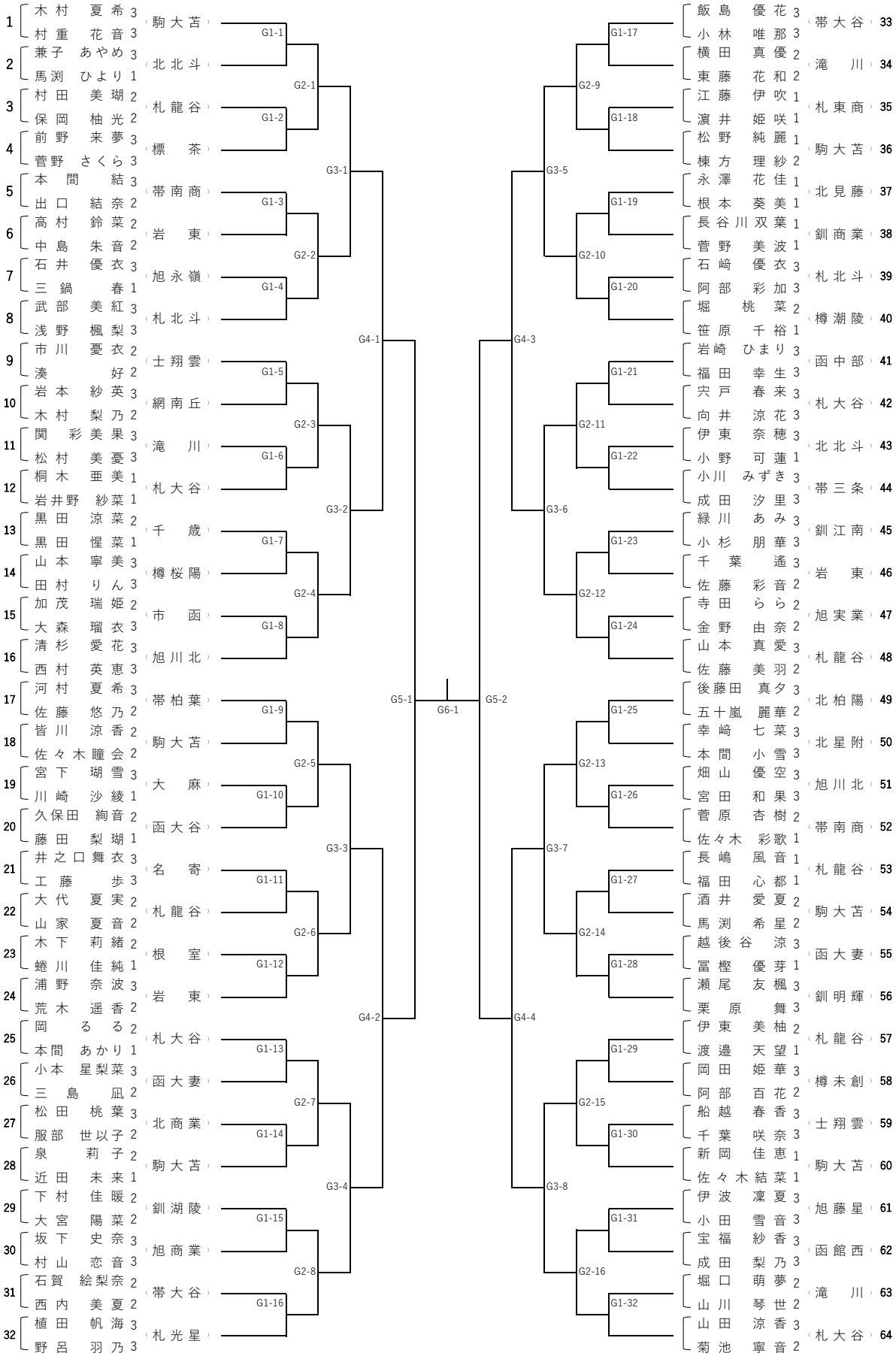
33	飯島 優花 3	小林 唯那 3	帯大谷
34	横田 真優 2	東藤 花和 2	滝川
35	江藤 伊吹 1	濵井 姫咲 1	札東商
36	松野 純麗 1	棟方 理紗 2	駒大苫
37	永澤 花佳 1	根本 葵美 1	北見藤
38	長谷川 双葉 1	菅野 美波 1	釧商業
39	石崎 優衣 3	阿部 彩加 3	札北斗
40	堀 桃菜 2	笹原 千裕 1	樽潮陵
41	岩崎 ひまり 3	福田 幸生 3	函中部
42	宍戸 春来 3	向井 涼花 3	札大谷
43	伊東 奈穂 3	小野 可蓮 1	北北斗
44	小川 みずき 3	成田 汐里 3	帯三条
45	緑川 あみ 3	小杉 朋華 3	釧江南
46	千葉 遙 3	佐藤 彩音 2	岩東
47	寺田 らら 2	金野 由奈 2	旭実業
48	山本 真愛 3	佐藤 美羽 2	札龍谷
49	後藤田 真夕 3	五十嵐 麗華 2	北柏陽
50	幸崎 七菜 3	本間 小雪 3	北星附
51	畑山 優空 3	宮田 和果 3	旭川北
52	菅原 杏樹 2	佐々木 彩歌 1	帯南商
53	長嶋 風音 1	福田 心都 1	札龍谷
54	酒井 愛夏 2	馬渕 希星 2	駒大苫
55	越後谷 涼 3	冨樫 優芽 1	函大妻
56	瀬尾 友楓 3	栗原 舞 3	釧明輝
57	伊東 美柚 2	渡邉 天望 1	札龍谷
58	岡田 姫華 3	阿部 百花 2	樽未創
59	船越 春香 3	千葉 咲奈 3	士翔雲
60	新岡 佳恵 1	佐々木 結菜 1	駒大苫
61	伊波 凜夏 3	小田 雪音 3	旭藤星
62	宝福 紗香 3	成田 梨乃 3	函館西
63	堀口 萌夢 2	山川 琴世 2	滝川
64	山田 涼香 3	菊池 寧音 2	札大谷