女子シングルス

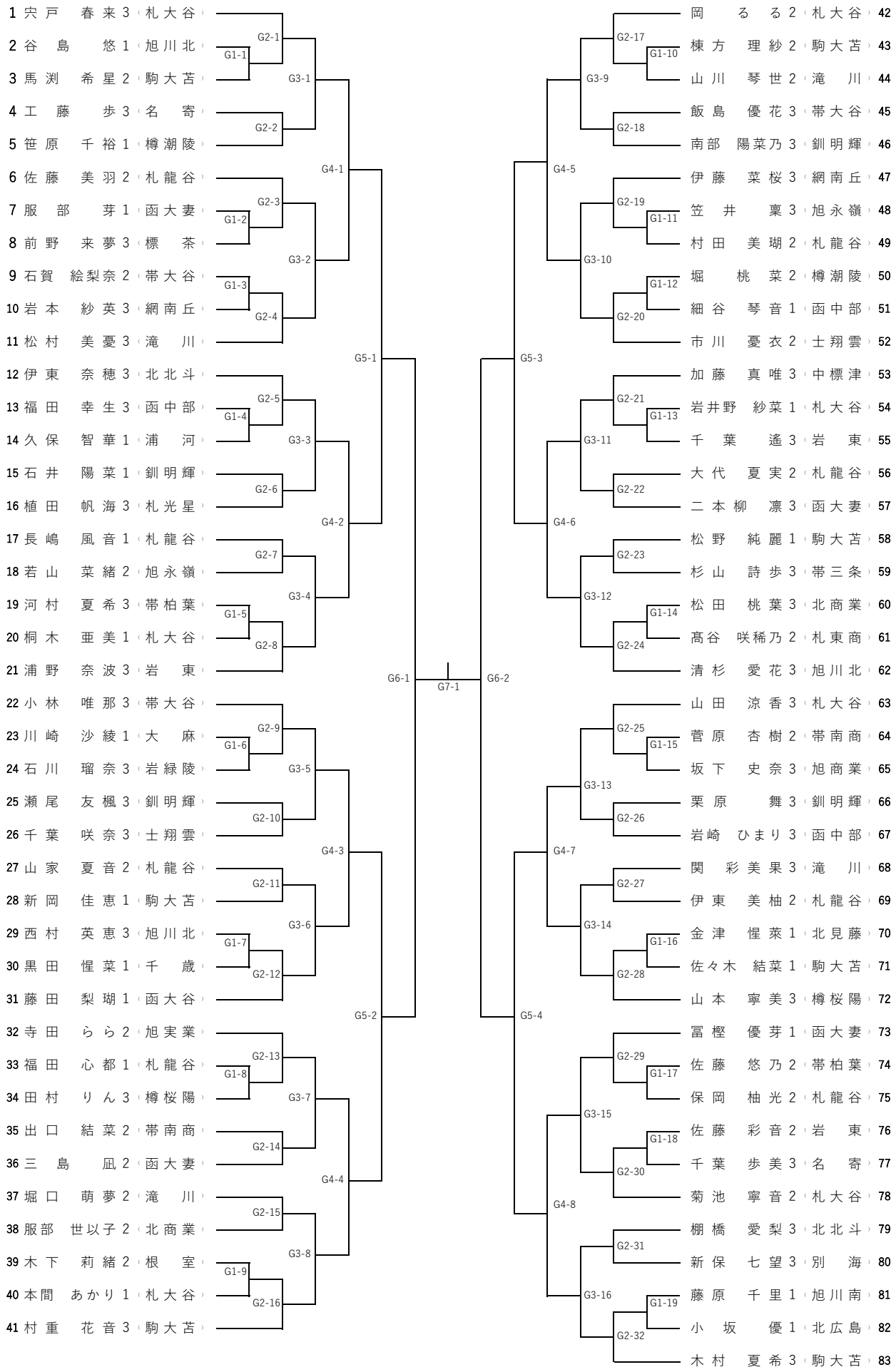
1 宍戸 春来 3 札大谷
2 谷島 悠 1 旭川北
3 馬渕 希星 2 駒大苫
4 工藤 歩 3 名寄
5 笹原 千裕 1 樽潮陵
6 佐藤 美羽 2 札龍谷
7 服部 芽 1 函大妻
8 前野 来夢 3 標茶
9 石賀 絵梨奈 2 帯大谷
10 岩本 紗英 3 網南丘
11 松村 美憂 3 滝川
12 伊東 奈穂 3 北北斗
13 福田 幸生 3 函中部
14 久保 智華 1 浦河
15 石井 陽菜 1 釧明輝
16 植田 帆海 3 札光星
17 長嶋 風音 1 札龍谷
18 若山 菜緒 2 旭永嶺
19 河村 夏希 3 帯柏葉
20 桐木 亜美 1 札大谷
21 浦野 奈波 3 岩東
22 小林 唯那 3 帯大谷
23 川崎 沙綾 1 大麻
24 石川 瑠奈 3 岩緑陵
25 瀬尾 友楓 3 釧明輝
26 千葉 咲奈 3 士翔雲
27 山家 夏音 2 札龍谷
28 新岡 佳恵 1 駒大苫
29 西村 英恵 3 旭川北
30 黒田 惺菜 1 千歳
31 藤田 梨瑚 1 函大谷
32 寺田 らら 2 旭実業
33 福田 心都 1 札龍谷
34 田村 りん 3 樽桜陽
35 出口 結菜 2 帯南商
36 三島 凪 2 函大妻
37 堀口 萌夢 2 滝川
38 服部 世以子 2 北商業
39 木下 莉緒 2 根室
40 本間 あかり 1 札大谷
41 村重 花音 3 駒大苫
G1-1
G1-2
G1-3
G1-4
G1-5
G1-6
G1-7
G1-8
G1-9
G2-1
G2-2
G2-3
G2-4
G2-5
G2-6
G2-7
G2-8
G2-9
G2-10
G2-11
G2-12
G2-13
G2-14
G2-15
G2-16
G3-1
G3-2
G3-3
G3-4
G3-5
G3-6
G3-7
G3-8
G4-1
G4-2
G4-3
G4-4
G5-1
G5-2
G6-1
G7-1
G6-2
G5-3
G5-4
G4-5
G4-6
G4-7
G4-8
G3-9
G3-10
G3-11
G3-12
G3-13
G3-14
G3-15
G3-16
G2-17
G2-18
G2-19
G2-20
G2-21
G2-22
G2-23
G2-24
G2-25
G2-26
G2-27
G2-28
G2-29
G2-30
G2-31
G2-32
G1-10
G1-11
G1-12
G1-13
G1-14
G1-15
G1-16
G1-17
G1-18
G1-19
岡 る る 2 札大谷 42
棟方 理紗 2 駒大苫 43
山川 琴世 2 滝川 44
飯島 優花 3 帯大谷 45
南部 陽菜乃 3 釧明輝 46
伊藤 菜桜 3 網南丘 47
笠井 稟 3 旭永嶺 48
村田 美瑚 2 札龍谷 49
堀 桃菜 2 樽潮陵 50
細谷 琴音 1 函中部 51
市川 憂衣 2 士翔雲 52
加藤 真唯 3 中標津 53
岩井野 紗菜 1 札大谷 54
千葉 遙 3 岩東 55
大代 夏実 2 札龍谷 56
二本柳 凛 3 函大妻 57
松野 純麗 1 駒大苫 58
杉山 詩歩 3 帯三条 59
松田 桃葉 3 北商業 60
髙谷 咲稀乃 2 札東商 61
清杉 愛花 3 旭川北 62
山田 涼香 3 札大谷 63
菅原 杏樹 2 帯南商 64
坂下 史奈 3 旭商業 65
栗原 舞 3 釧明輝 66
岩崎 ひまり 3 函中部 67
関 彩美果 3 滝川 68
伊東 美柚 2 札龍谷 69
金津 惺莱 1 北見藤 70
佐々木 結菜 1 駒大苫 71
山本 寧美 3 樽桜陽 72
冨樫 優芽 1 函大妻 73
佐藤 悠乃 2 帯柏葉 74
保岡 柚光 2 札龍谷 75
佐藤 彩音 2 岩東 76
千葉 歩美 3 名寄 77
菊池 寧音 2 札大谷 78
棚橋 愛梨 3 北北斗 79
新保 七望 3 別海 80
藤原 千里 1 旭川南 81
小坂 優 1 北広島 82
木村 夏希 3 駒大苫 83