男子シングルス

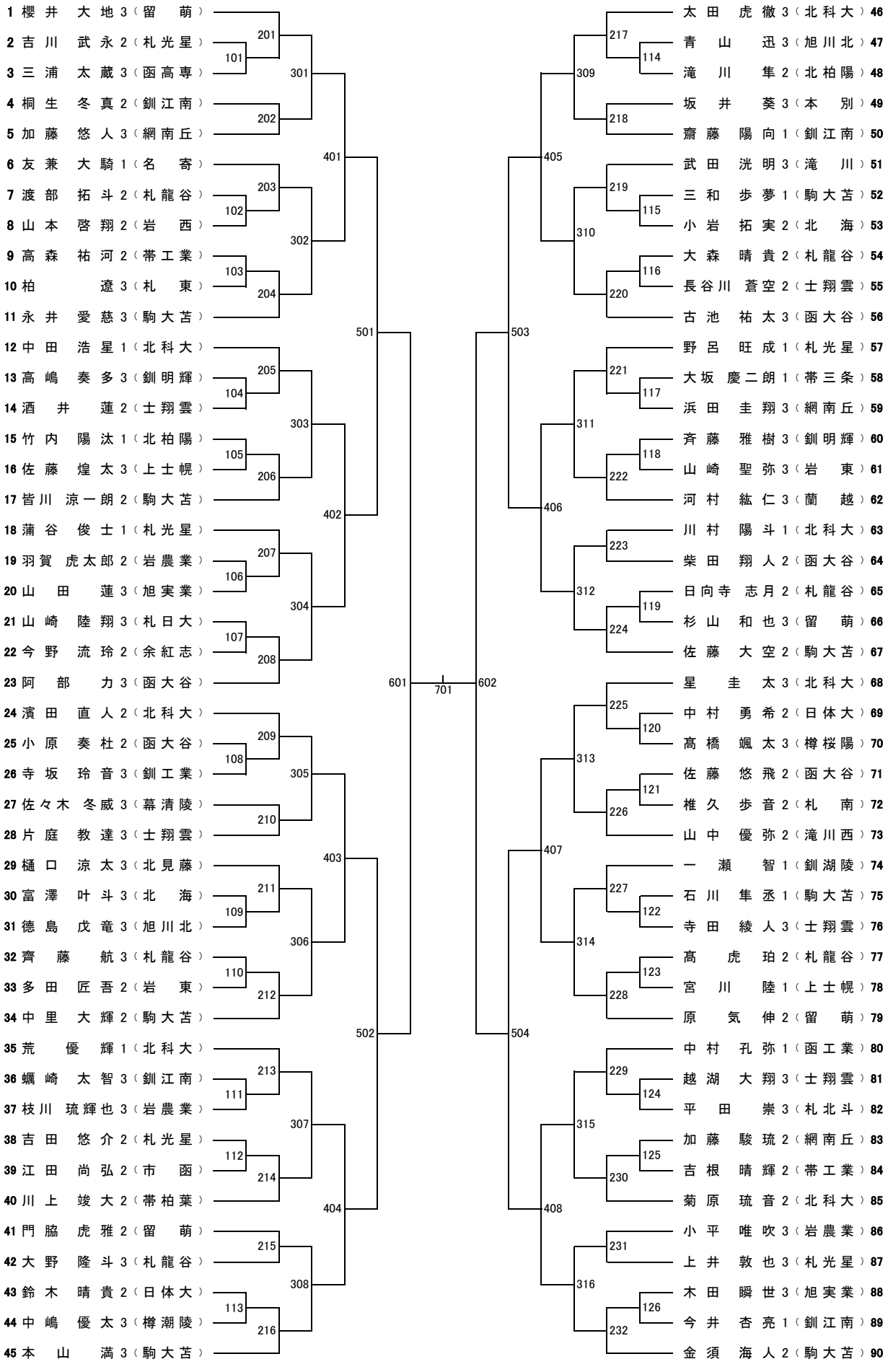
1 櫻井 大地 3（留 萌）
2 吉川 武永 2（札光星）
3 三浦 太蔵 3（函高専）
4 桐生 冬真 2（釧江南）
5 加藤 悠人 3（網南丘）
6 友兼 大騎 1（名 寄）
7 渡部 拓斗 2（札龍谷）
8 山本 啓翔 2（岩 西）
9 高森 祐河 2（帯工業）
10 柏 遼 3（札 東）
11 永井 愛慈 3（駒大苫）
12 中田 浩星 1（北科大）
13 高嶋 奏多 3（釧明輝）
14 酒井 蓮 2（士翔雲）
15 竹内 陽汰 1（北柏陽）
16 佐藤 煌太 3（上士幌）
17 皆川 涼一朗 2（駒大苫）
18 蒲谷 俊士 1（札光星）
19 羽賀 虎太郎 2（岩農業）
20 山田 蓮 3（旭実業）
21 山崎 陸翔 3（札日大）
22 今野 流玲 2（余紅志）
23 阿部 力 3（函大谷）
24 濱田 直人 2（北科大）
25 小原 奏杜 2（函大谷）
26 寺坂 玲音 3（釧工業）
27 佐々木 冬威 3（幕清陵）
28 片庭 教達 3（士翔雲）
29 樋口 涼太 3（北見藤）
30 富澤 叶斗 3（北 海）
31 德島 戊竜 3（旭川北）
32 齊藤 航 3（札龍谷）
33 多田 匠吾 2（岩 東）
34 中里 大輝 2（駒大苫）
35 荒 優輝 1（北科大）
36 蠣崎 太智 3（釧江南）
37 枝川 琉輝也 3（岩農業）
38 吉田 悠介 2（札光星）
39 江田 尚弘 2（市 函）
40 川上 竣大 2（帯柏葉）
41 門脇 虎雅 2（留 萌）
42 大野 隆斗 3（札龍谷）
43 鈴木 晴貴 2（日体大）
44 中嶋 優太 3（樽潮陵）
45 本山 満 3（駒大苫）
101
102
103
104
105
106
107
108
109
110
111
112
113
201
202
203
204
205
206
207
208
209
210
211
212
213
214
215
216
301
302
303
304
305
306
307
308
401
402
403
404
501
502
601
701
602
503
504
405
406
407
408
309
310
311
312
313
314
315
316
217
218
219
220
221
222
223
224
225
226
227
228
229
230
231
232
114
115
116
117
118
119
120
121
122
123
124
125
126
太田 虎徹 3（北科大）46
青山 迅 3（旭川北）47
滝川 隼 2（北柏陽）48
坂井 葵 3（本 別）49
齋藤 陽向 1（釧江南）50
武田 洸明 3（滝 川）51
三和 歩夢 1（駒大苫）52
小岩 拓実 2（北 海）53
大森 晴貴 2（札龍谷）54
長谷川 蒼空 2（士翔雲）55
古池 祐太 3（函大谷）56
野呂 旺成 1（札光星）57
大坂 慶二朗 1（帯三条）58
浜田 圭翔 3（網南丘）59
斉藤 雅樹 3（釧明輝）60
山崎 聖弥 3（岩 東）61
河村 紘仁 3（蘭 越）62
川村 陽斗 1（北科大）63
柴田 翔人 2（函大谷）64
日向寺 志月 2（札龍谷）65
杉山 和也 3（留 萌）66
佐藤 大空 2（駒大苫）67
星 圭太 3（北科大）68
中村 勇希 2（日体大）69
髙橋 颯太 3（樽桜陽）70
佐藤 悠飛 2（函大谷）71
椎久 歩音 2（札 南）72
山中 優弥 2（滝川西）73
一瀬 智 1（釧湖陵）74
石川 隼丞 1（駒大苫）75
寺田 綾人 3（士翔雲）76
髙 虎珀 2（札龍谷）77
宮川 陸 1（上士幌）78
原 気伸 2（留 萌）79
中村 孔弥 1（函工業）80
越湖 大翔 3（士翔雲）81
平田 崇 3（札北斗）82
加藤 駿琉 2（網南丘）83
吉根 晴輝 2（帯工業）84
菊原 琉音 2（北科大）85
小平 唯吹 3（岩農業）86
上井 敦也 3（札光星）87
木田 瞬世 3（旭実業）88
今井 杏亮 1（釧江南）89
金須 海人 2（駒大苫）90