女子シングルス

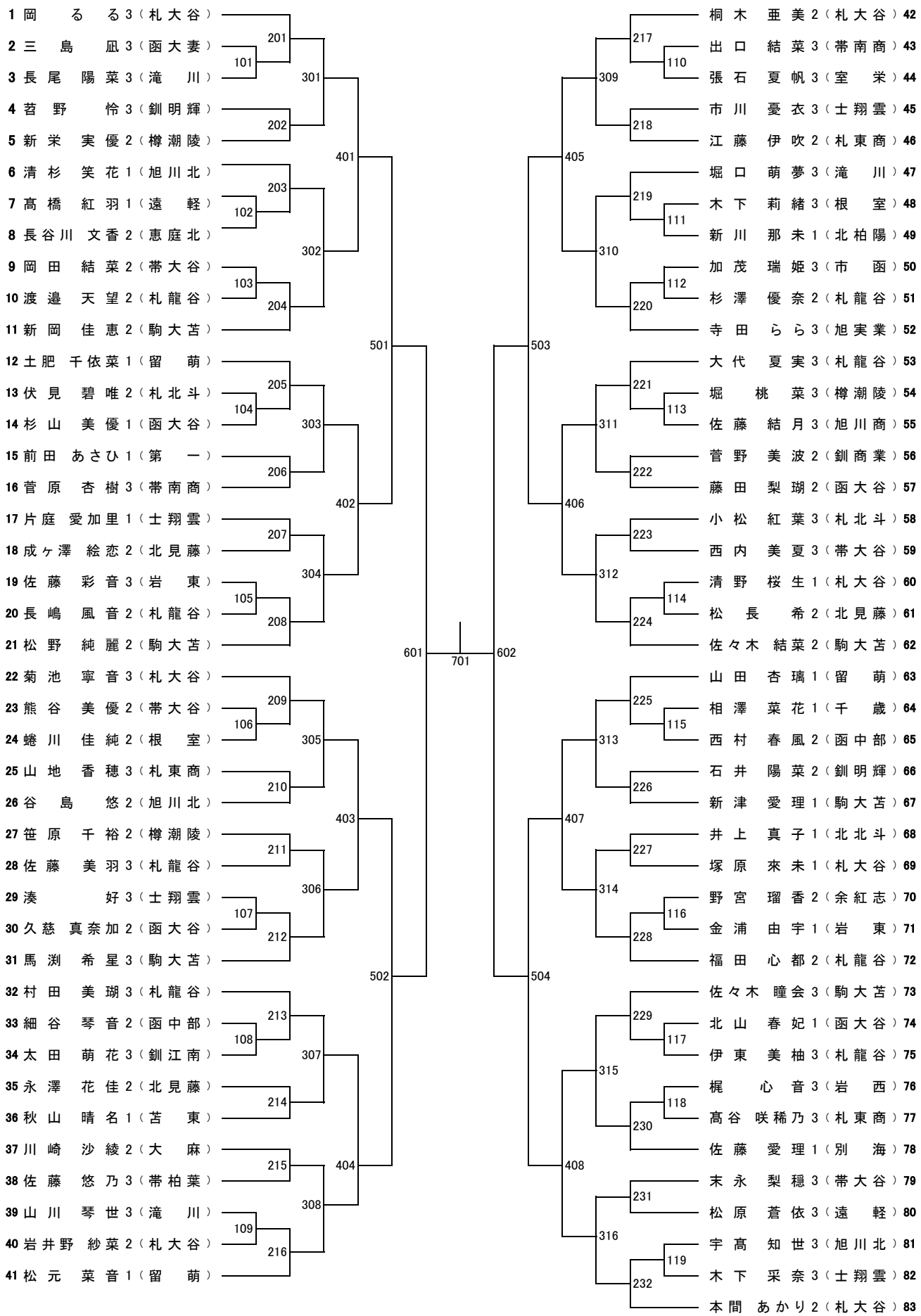
1 岡 る る 3（札大谷）
2 三 島 凪 3（函大妻）
3 長尾 陽菜 3（滝 川）
4 苕野 怜 3（釧明輝）
5 新栄 実優 2（樽潮陵）
6 清杉 笑花 1（旭川北）
7 髙橋 紅羽 1（遠 軽）
8 長谷川 文香 2（恵庭北）
9 岡田 結菜 2（帯大谷）
10 渡邉 天望 2（札龍谷）
11 新岡 佳恵 2（駒大苫）
12 土肥 千依菜 1（留 萌）
13 伏見 碧唯 2（札北斗）
14 杉山 美優 1（函大谷）
15 前田 あさひ 1（第 一）
16 菅原 杏樹 3（帯南商）
17 片庭 愛加里 1（士翔雲）
18 成ヶ澤 絵恋 2（北見藤）
19 佐藤 彩音 3（岩 東）
20 長嶋 風音 2（札龍谷）
21 松野 純麗 2（駒大苫）
22 菊池 寧音 3（札大谷）
23 熊谷 美優 2（帯大谷）
24 蜷川 佳純 2（根 室）
25 山地 香穂 3（札東商）
26 谷島 悠 2（旭川北）
27 笹原 千裕 2（樽潮陵）
28 佐藤 美羽 3（札龍谷）
29 湊 好 3（士翔雲）
30 久慈 真奈加 2（函大谷）
31 馬渕 希星 3（駒大苫）
32 村田 美瑚 3（札龍谷）
33 細谷 琴音 2（函中部）
34 太田 萌花 3（釧江南）
35 永澤 花佳 2（北見藤）
36 秋山 晴名 1（苫 東）
37 川崎 沙綾 2（大 麻）
38 佐藤 悠乃 3（帯柏葉）
39 山川 琴世 3（滝 川）
40 岩井野 紗菜 2（札大谷）
41 松元 菜音 1（留 萌）
桐木 亜美 2（札大谷）42
出口 結菜 3（帯南商）43
張石 夏帆 3（室 栄）44
市川 憂衣 3（士翔雲）45
江藤 伊吹 2（札東商）46
堀口 萌夢 3（滝 川）47
木下 莉緒 3（根 室）48
新川 那未 1（北柏陽）49
加茂 瑞姫 3（市 函）50
杉澤 優奈 2（札龍谷）51
寺田 らら 3（旭実業）52
大代 夏実 3（札龍谷）53
堀 桃 菜 3（樽潮陵）54
佐藤 結月 3（旭川商）55
菅野 美波 2（釧商業）56
藤田 梨瑚 2（函大谷）57
小松 紅葉 3（札北斗）58
西内 美夏 3（帯大谷）59
清野 桜生 1（札大谷）60
松 長 希 2（北見藤）61
佐々木 結菜 2（駒大苫）62
山田 杏璃 1（留 萌）63
相澤 菜花 1（千 歳）64
西村 春風 2（函中部）65
石井 陽菜 2（釧明輝）66
新津 愛理 1（駒大苫）67
井上 真子 1（北北斗）68
塚原 來未 1（札大谷）69
野宮 瑠香 2（余紅志）70
金浦 由宇 1（岩 東）71
福田 心都 2（札龍谷）72
佐々木 瞳会 3（駒大苫）73
北山 春妃 1（函大谷）74
伊東 美柚 3（札龍谷）75
梶 心音 3（岩 西）76
髙谷 咲稀乃 3（札東商）77
佐藤 愛理 1（別 海）78
末永 梨穏 3（帯大谷）79
松原 蒼依 3（遠 軽）80
宇髙 知世 3（旭川北）81
木下 采奈 3（士翔雲）82
本間 あかり 2（札大谷）83
101 102 103 104 105 106 107 108 109
201 202 203 204 205 206 207 208 209 210 211 212 213 214 215 216
301 302 303 304 305 306 307 308
401 402 403 404
501 502
601 602
701