男子ダブルス

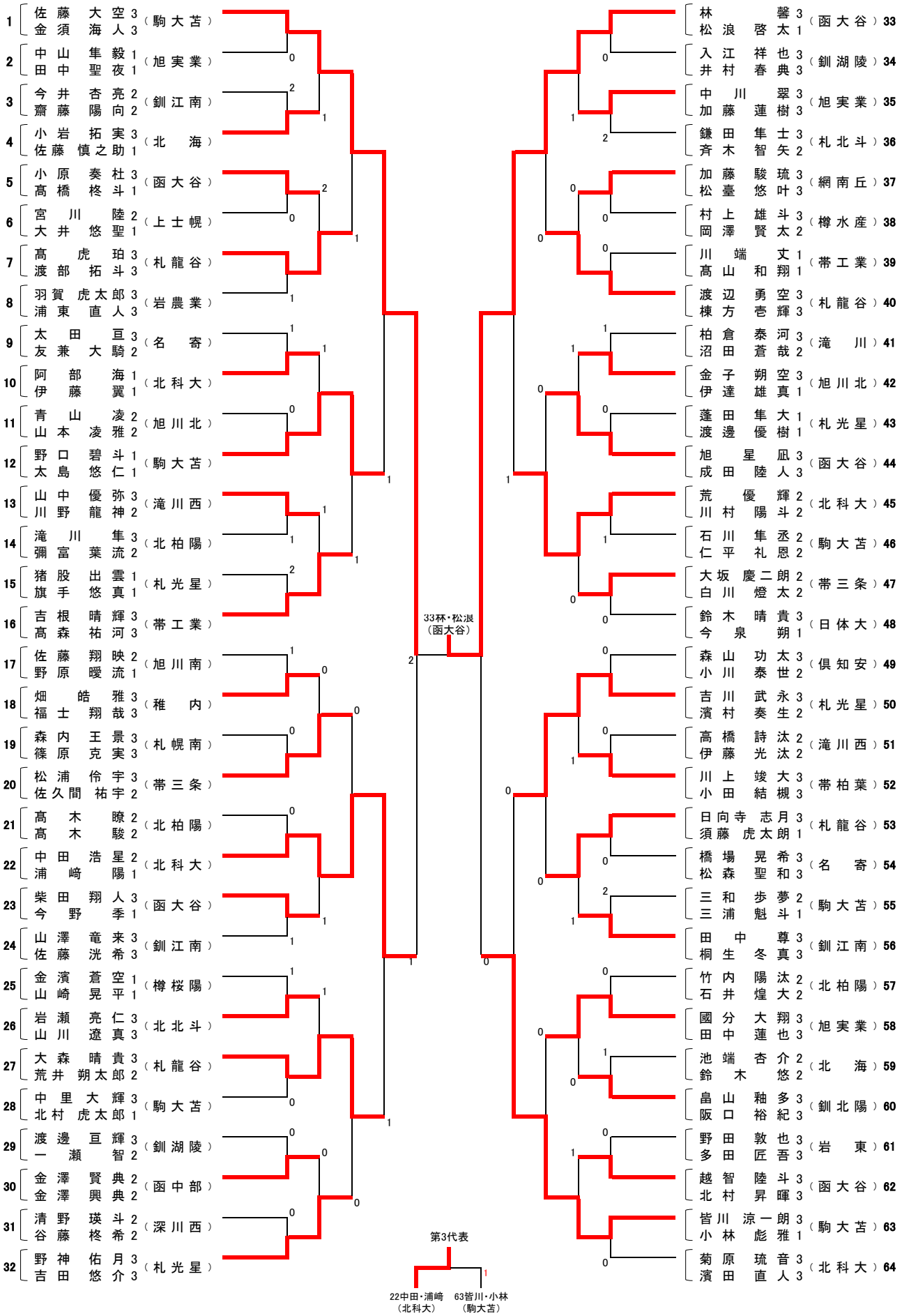
1 佐藤 大空 3 金須 海人 3 （駒大苫）
2 中山 隼毅 1 田中 聖夜 1 （旭実業）
3 今井 杏亮 2 齋藤 陽向 2 （釧江南）
4 小岩 拓実 3 佐藤 慎之助 1 （北 海）
5 小原 奏杜 3 髙橋 柊斗 1 （函大谷）
6 宮川 陸 2 大井 悠聖 1 （上士幌）
7 髙虎 珀 3 渡部 拓斗 3 （札龍谷）
8 羽賀 虎太郎 3 浦東 直人 3 （岩農業）
9 太田 亘 3 友兼 大騎 2 （名 寄）
10 阿部 海 1 伊藤 翼 1 （北科大）
11 青山 凌 2 山本 凌雅 2 （旭川北）
12 野口 碧斗 1 太島 悠仁 1 （駒大苫）
13 山中 優弥 3 川野 龍神 2 （滝川西）
14 滝川 隼 3 彌富 葉流 2 （北柏陽）
15 猪股 出雲 1 旗手 悠真 1 （札光星）
16 吉根 晴輝 3 髙森 祐河 3 （帯工業）
17 佐藤 翔映 2 野原 曜流 1 （旭川南）
18 畑 皓雅 3 福士 翔哉 3 （稚 内）
19 森内 王景 3 篠原 克実 3 （札幌南）
20 松浦 伶宇 3 佐久間 祐宇 2 （帯三条）
21 髙木 瞭 2 髙木 駿 2 （北柏陽）
22 中田 浩星 2 浦崎 陽 1 （北科大）
23 柴田 翔人 3 今野 季 1 （函大谷）
24 山澤 竜来 3 佐藤 洸希 3 （釧江南）
25 金濱 蒼空 1 山崎 晃平 1 （樽桜陽）
26 岩瀬 亮仁 3 山川 遼真 3 （北北斗）
27 大森 晴貴 3 荒井 朔太郎 2 （札龍谷）
28 中里 大輝 3 北村 虎太郎 1 （駒大苫）
29 渡邊 亘輝 3 一瀬 智 2 （釧湖陵）
30 金澤 賢典 2 金澤 興典 2 （函中部）
31 清野 瑛斗 2 谷藤 柊希 2 （深川西）
32 野神 佑月 3 吉田 悠介 3 （札光星）
33 林 馨 3 松浪 啓太 1 （函大谷）
34 入江 祥也 3 井村 春典 3 （釧湖陵）
35 中川 翠 3 加藤 蓮樹 3 （旭実業）
36 鎌田 隼士 3 斉木 智矢 2 （札北斗）
37 加藤 駿琉 3 松臺 悠叶 3 （網南丘）
38 村上 雄斗 3 岡澤 賢太 2 （樽水産）
39 川端 丈 1 髙山 和翔 1 （帯工業）
40 渡辺 勇空 3 棟方 壱輝 3 （札龍谷）
41 柏倉 泰河 3 沼田 蒼哉 2 （滝 川）
42 金子 朔空 3 伊達 雄真 1 （旭川北）
43 蓬田 隼大 1 渡邊 優樹 1 （札光星）
44 旭 星凪 3 成田 陸人 3 （函大谷）
45 荒 優輝 2 川村 陽斗 2 （北科大）
46 石川 隼丞 2 仁平 礼恩 2 （駒大苫）
47 大坂 慶二朗 2 白川 燈太 2 （帯三条）
48 鈴木 晴貴 3 今泉 朔 1 （日体大）
49 森山 功太 3 小川 泰世 2 （倶知安）
50 吉川 武永 3 濱村 奏生 2 （札光星）
51 髙橋 詩汰 2 伊藤 光汰 2 （滝川西）
52 川上 竣大 3 小田 結槻 3 （帯柏葉）
53 日向寺 志月 3 須藤 虎太朗 1 （札龍谷）
54 橋場 晃希 3 松森 聖和 3 （名 寄）
55 三和 歩夢 2 三浦 魁斗 1 （駒大苫）
56 田中 尊 3 桐生 冬真 3 （釧江南）
57 竹内 陽汰 2 石井 煌大 2 （北柏陽）
58 國分 大翔 3 田中 蓮也 3 （旭実業）
59 池端 杏介 2 鈴木 悠 2 （北 海）
60 畠山 釉多 3 阪口 裕紀 3 （釧北陽）
61 野田 敦也 3 多田 匠吾 3 （岩 東）
62 越智 陸斗 3 北村 昇暉 3 （函大谷）
63 皆川 涼一朗 3 小林 彪雅 1 （駒大苫）
64 菊原 琉音 3 濱田 直人 3 （北科大）
33杯・松浪
（函大谷）
第3代表
22中田・浦崎
（北科大）
63皆川・小林
（駒大苫）