男子　学校対抗

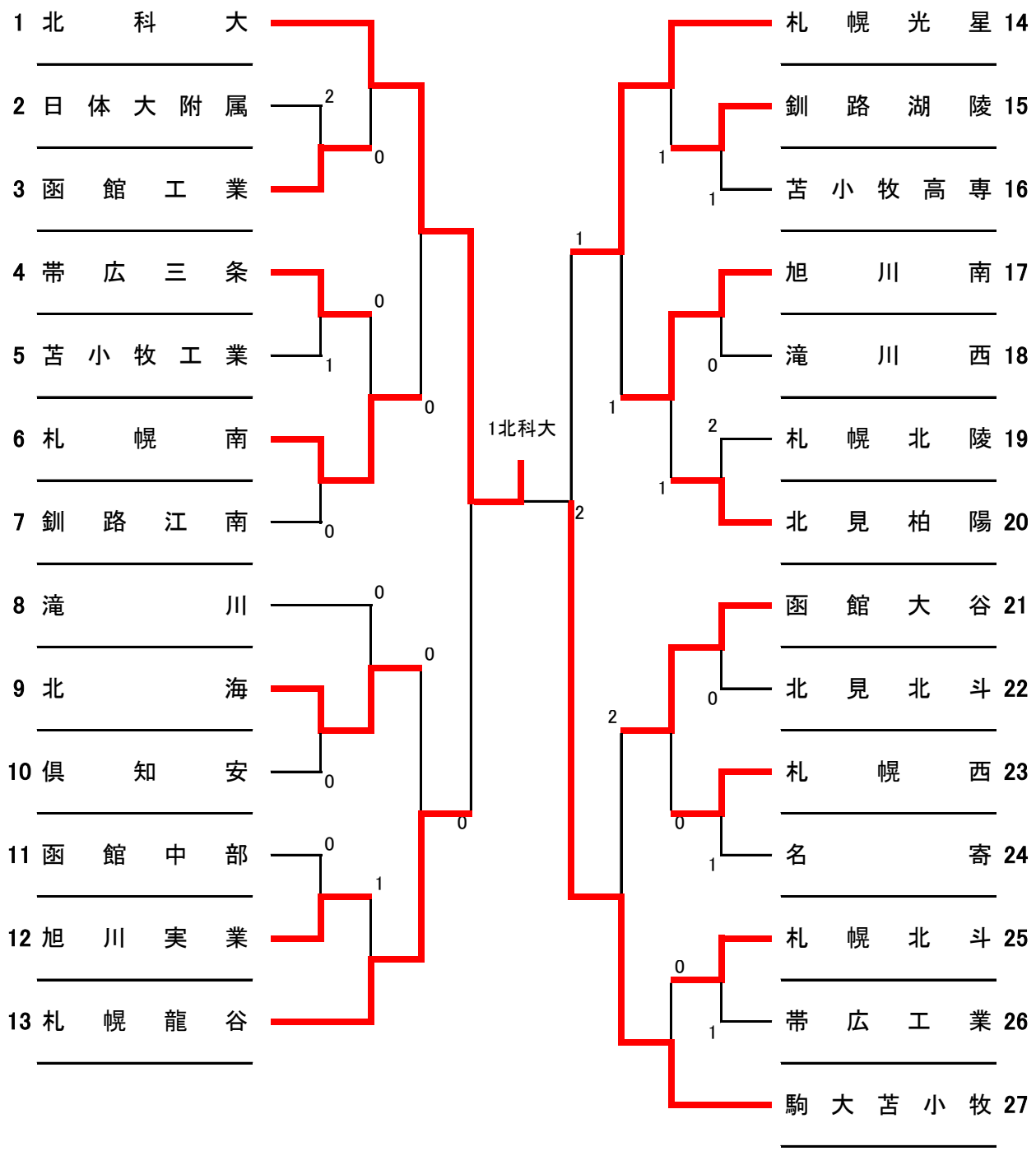

1位　北海道科学大学高等学校

2位　駒澤大学附属苫小牧高等学校

3位　札幌龍谷学園高等学校

3位　札幌光星高等学校