女子シングルス

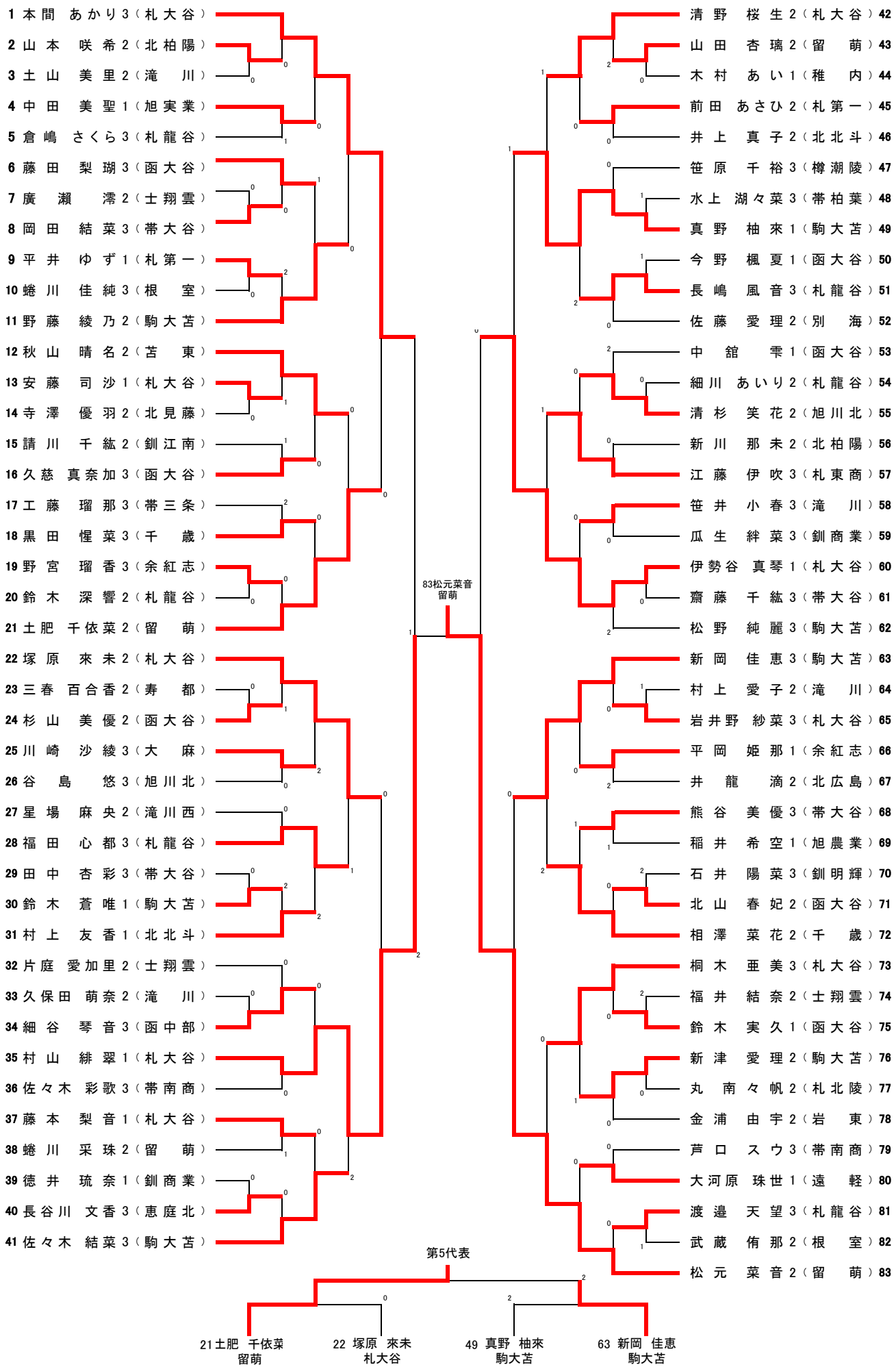
1 本間 あかり 3（札大谷）
2 山本 咲希 2（北柏陽）
3 土山 美里 2（滝 川）
4 中田 美聖 1（旭実業）
5 倉嶋 さくら 3（札龍谷）
6 藤田 梨瑚 3（函大谷）
7 廣瀬 澪 2（士翔雲）
8 岡田 結菜 3（帯大谷）
9 平井 ゆず 1（札第一）
10 蜷川 佳純 3（根 室）
11 野藤 綾乃 2（駒大苫）
12 秋山 晴名 2（苫 東）
13 安藤 司沙 1（札大谷）
14 寺澤 優羽 2（北見藤）
15 請川 千紘 2（釧江南）
16 久慈 真奈加 3（函大谷）
17 工藤 瑠那 3（帯三条）
18 黒田 惺菜 3（千 歳）
19 野宮 瑠香 3（余紅志）
20 鈴木 深響 2（札龍谷）
21 土肥 千依菜 2（留 萌）
22 塚原 來未 2（札大谷）
23 三春 百合香 2（寿 都）
24 杉山 美優 2（函大谷）
25 川崎 沙綾 3（大 麻）
26 谷島 悠 3（旭川北）
27 星場 麻央 2（滝川西）
28 福田 心都 3（札龍谷）
29 田中 杏彩 3（帯大谷）
30 鈴木 蒼唯 1（駒大苫）
31 村上 友香 1（北北斗）
32 片庭 愛加里 2（士翔雲）
33 久保田 萌奈 2（滝 川）
34 細谷 琴音 3（函中部）
35 村山 緋翠 1（札大谷）
36 佐々木 彩歌 3（帯南商）
37 藤本 梨音 1（札大谷）
38 蜷川 采珠 2（留 萌）
39 徳井 琉奈 1（釧商業）
40 長谷川 文香 3（恵庭北）
41 佐々木 結菜 3（駒大苫）
42 清野 桜生 2（札大谷）
43 山田 杏璃 2（留 萌）
44 木村 あい 1（稚 内）
45 前田 あさひ 2（札第一）
46 井上 真子 2（北北斗）
47 笹原 千裕 3（樽潮陵）
48 水上 湖々菜 3（帯柏葉）
49 真野 柚來 1（駒大苫）
50 今野 楓夏 1（函大谷）
51 長嶋 風音 3（札龍谷）
52 佐藤 愛理 2（別 海）
53 中舘 雫 1（函大谷）
54 細川 あいり 2（札龍谷）
55 清杉 笑花 2（旭川北）
56 新川 那未 2（北柏陽）
57 江藤 伊吹 3（札東商）
58 笹井 小春 3（滝 川）
59 瓜生 絆菜 3（釧商業）
60 伊勢谷 真琴 1（札大谷）
61 齋藤 千紘 3（帯大谷）
62 松野 純麗 3（駒大苫）
63 新岡 佳恵 3（駒大苫）
64 村上 愛子 2（滝 川）
65 岩井野 紗菜 3（札大谷）
66 平岡 姫那 1（余紅志）
67 井龍 滴 2（北広島）
68 熊谷 美優 3（帯大谷）
69 稲井 希空 1（旭農業）
70 石井 陽菜 3（釧明輝）
71 北山 春妃 2（函大谷）
72 相澤 菜花 2（千 歳）
73 桐木 亜美 3（札大谷）
74 福井 結奈 2（士翔雲）
75 鈴木 実久 1（函大谷）
76 新津 愛理 2（駒大苫）
77 丸南 々帆 2（札北陵）
78 金浦 由宇 2（岩 東）
79 芦口 スウ 3（帯南商）
80 大河原 珠世 1（遠 軽）
81 渡邉 天望 3（札龍谷）
82 武蔵 侑那 2（根 室）
83 松元 菜音 2（留 萌）
83松元菜音
留萌
第5代表
21 土肥 千依菜
留萌
22 塚原 來未
札大谷
49 真野 柚來
駒大苫
63 新岡 佳恵
駒大苫